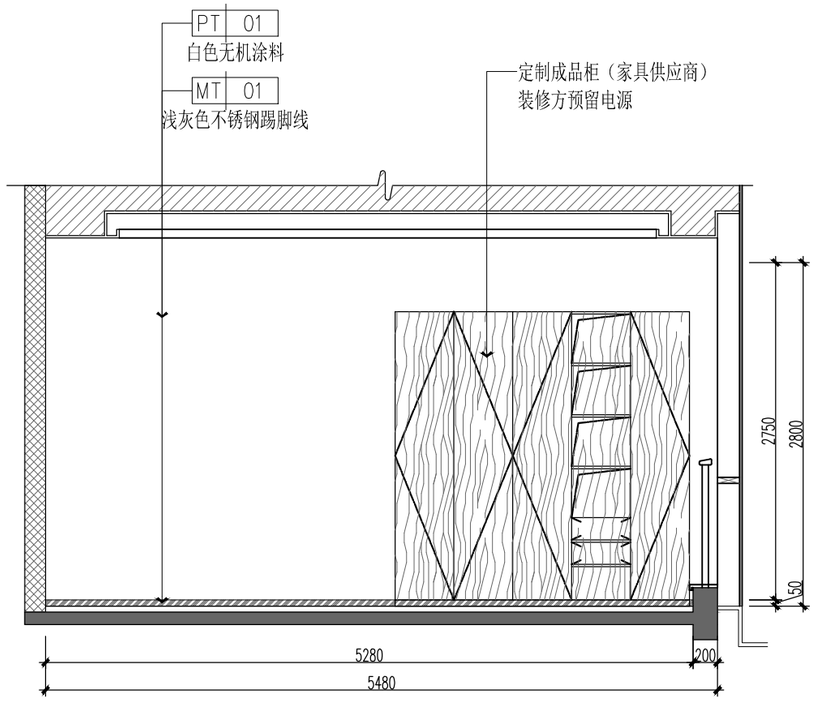

A 3F-PL-09 ELEVATION
副行长室立面图 SCALE 1:50

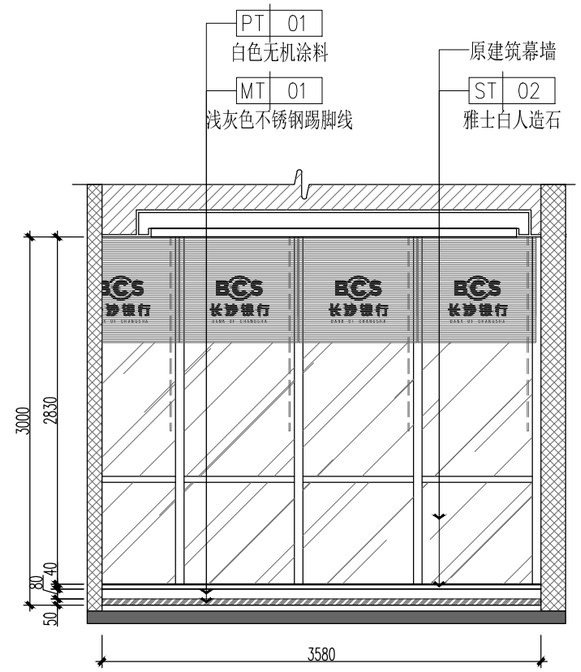

B 3F-PL-09 ELEVATION
副行长室立面图 SCALE 1:50

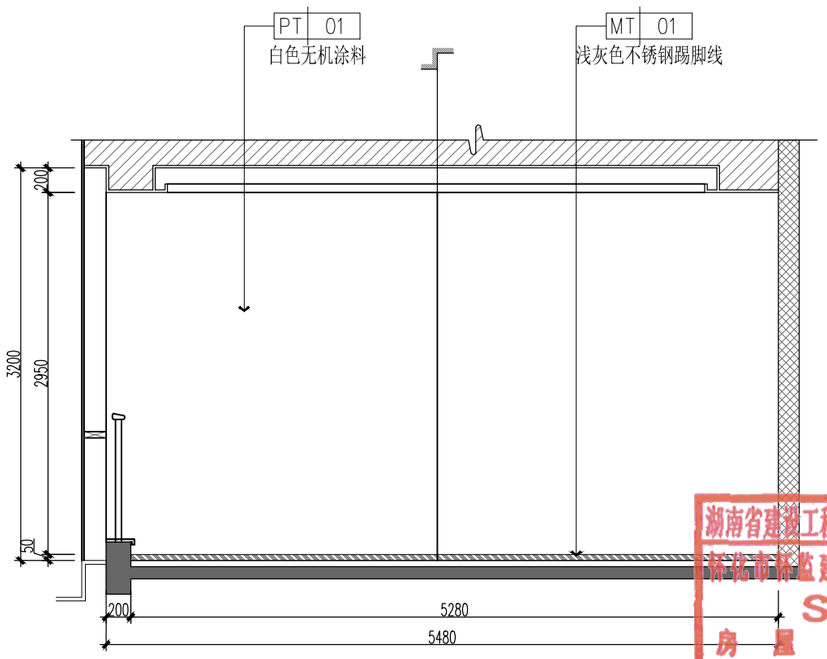

C 3F-PL-09 ELEVATION
副行长室立面图 SCALE 1:50

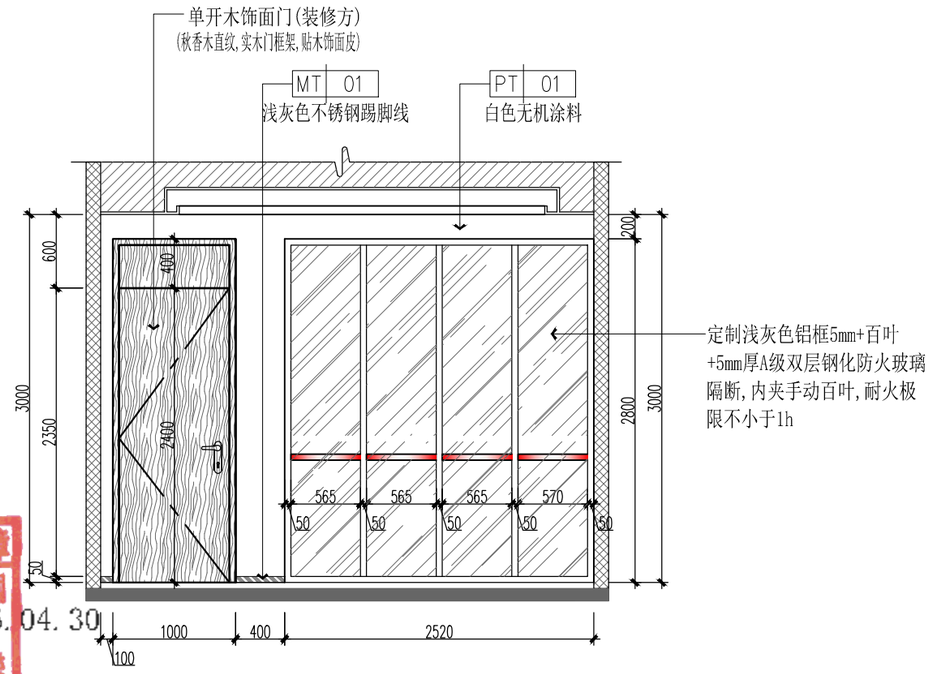

D 3F-PL-09 ELEVATION
副行长室立面图 SCALE 1:50

出图专用章
0434 华诚博远工程技术集团有限公司
证书编号 证书分类 资质等级
A111008573 工程设计 甲级
A211008570 工程设计 乙级
自资规甲字21110200 城乡规划 甲级

中华人民共和国一级注册建筑师
姓 名：马建国
注册号：1100857-108
有效期：至2026年11月

湖南省建设工程施工图审查文件审查合格专用章
株洲市科技监建设工程施工图审查有限公司
S18018 2026.04.30
房屋建筑工程：一类
有效期至2028.12.31

■ 会 签 Joint Check up

总图		给排水	
建筑		暖通	
结构		电气	

■ 备 注 Notes

本图纸的版权，属华诚博远工程技术集团有限公司所有，不得用于本工程以外范围。
未加盖出图专用章的图纸不可用于施工。

■ 规模阶段 Design Stage

方案	初设	报规	招标	施工
		●		
人防	消防	园林	绿建	

■ 单位出图章 Company Seal

华诚博远工程技术集团有限公司
Huachengboyuan Engineering Technology Group Co.,Ltd.
建筑行业(建筑工程)甲级、(人防工程)乙级
风景园林工程设计专项甲级；城乡规划编制甲级
市政行业(给水工程、排水工程、道路工程)乙级
水利行业乙级、(河道整治)甲级
电力行业(新能源发电)乙级

■ 签 署 Signature

项目负责人 Item.Prin	马建国	马建国
专业负责人 Chief	马建国	马建国
审 定 Approved	李华琼	李华琼
审 核 Examined	马建国	马建国
校 对 Checked	吕佳	吕佳
设 计 Designed	何丰	何丰

■ 建设单位 Owner

长沙银行股份有限公司岳阳分行

■ 工程名称 Project

长沙银行股份有限公司岳阳分行
室内装修改建工程项目

■ 子项名称 Sub Item

■ 图纸名称 Title

副行长室立面图

工程号 Pjt.No.	2026FW02560		
专 业 Dept.	装修	图 号 Dwg. No.	3F-EL-04
比 例 Scale	1:50@A3	日 期 Date	2026年03月