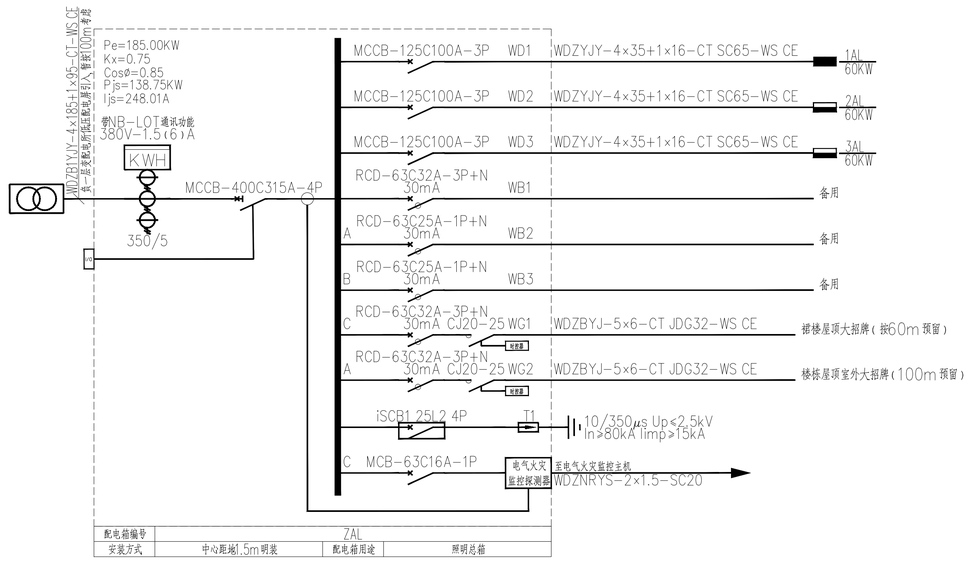

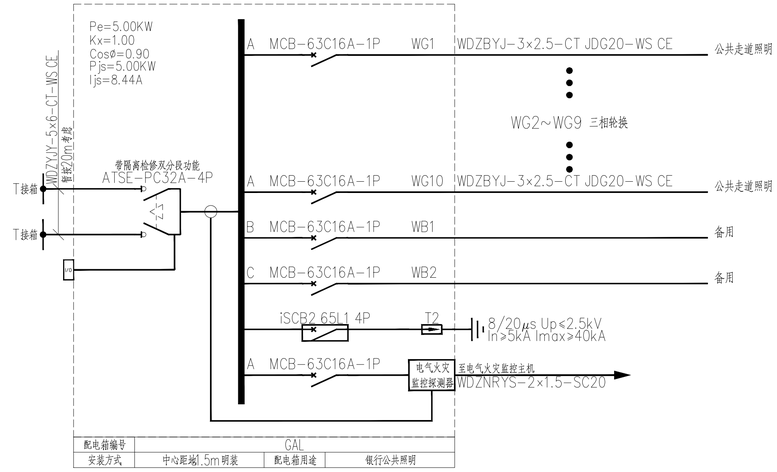

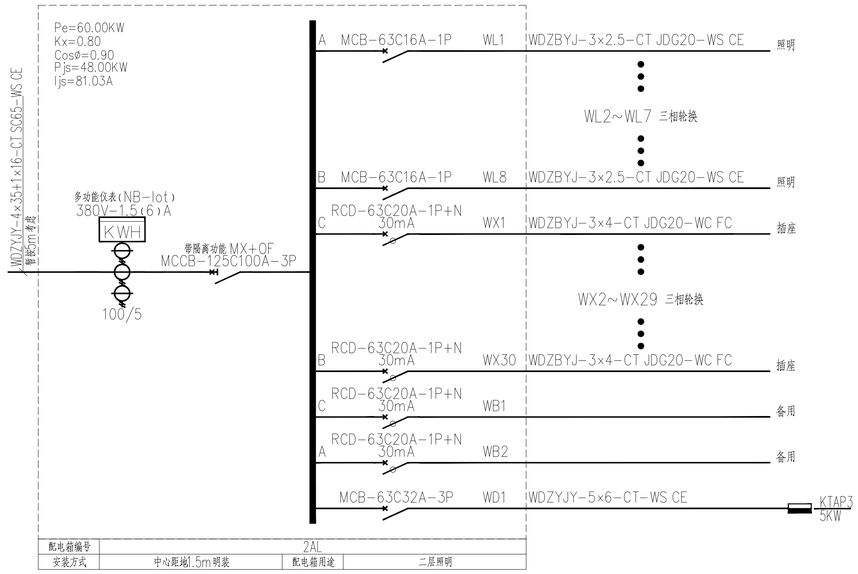

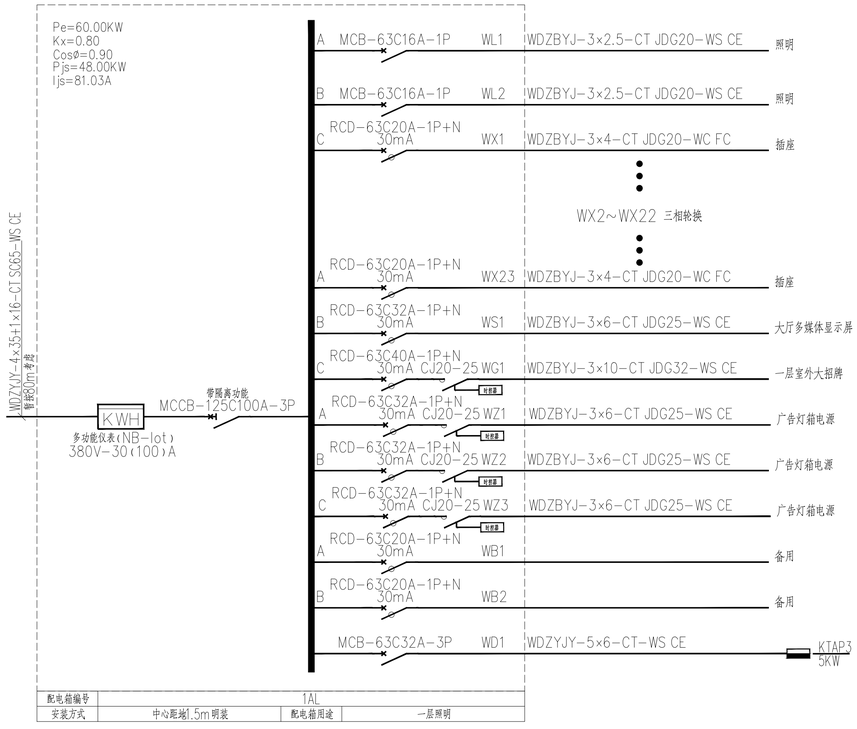

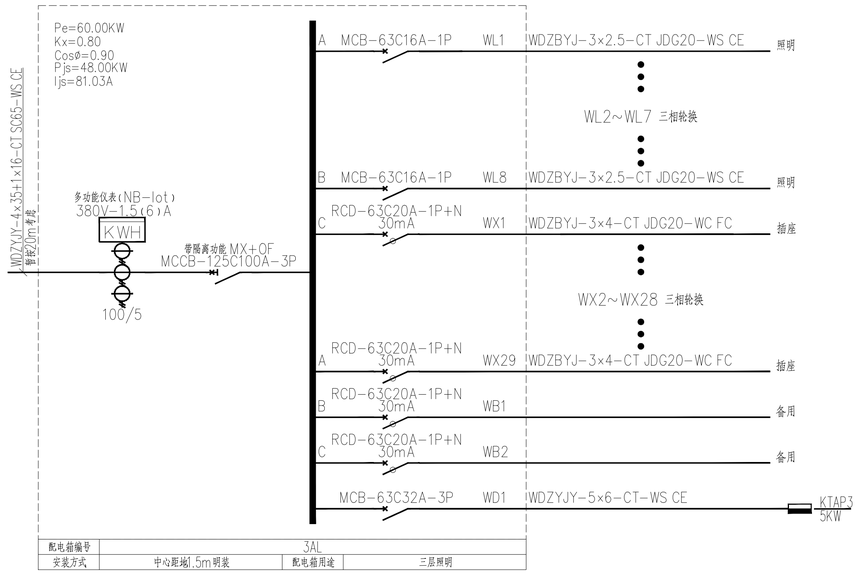

湖南省建设工程施工图审查文件审查合格专用章
怀化市怀监建设工程施工图审查有限公司
S18018 2026.04.30
房屋建筑工程:一类
有效期至2028.12.31

会 签 Joint Check up

总图		给排水	
建筑		暖通	
结构		电气	

备 注 Notes

* 本图纸的版权,属华诚博远工程技术集团有限公司所有,不得用于本工程以外的范围。
* 本图纸需手续齐全方可用于施工。

设计阶段 Design Stage

方案	初设	报规	招标	施工
人防	消防	园林	绿建	

单位出图章 Company Seal

出图专用章
0434华诚博远工程技术集团有限公司
证书编号 证书分类 资质等级
A111008573 工程设计 甲级
A211008570 工程设计 乙级
自资规甲字21110200 城乡规划 甲级
华诚博远工程技术集团有限公司
Huacheng Boyuan Engineering Technology Group Co.,Ltd.

建筑工程甲级	A111008573
风景园林专项甲级	A111008573
市政行业专业乙级	A211008570
城乡规划编制甲级	自资规甲字21110200

签署 Signature

项目负责人 Item.Prin	马建国	马建国
专业负责人 Chief	王康莉	王康莉
审 定 Approved	王康莉	王康莉
审 核 Examined	赵春魁	赵春魁
校 对 Checked	葛 阳	葛阳
设 计 Designed	赵 龙	赵龙

建设单位 Owner

长沙银行股份有限公司岳阳分行

工程名称 Project

长沙银行股份有限公司岳阳分行
室内装修改建工程项目

子项名称 Sub Item

/

图纸名称 Title

配电箱系统图(一)

工程号 Pjt.No.			
专 业 Dept.	电气	图 号 Dwg.No.	DS-05
比 例 Scale	/	日 期 Date	2026年03月