总图 SITE PLAN	建筑 ARCH.	结构 STRUCT.	给排水 WATER S. & D.
暖通 A.C. & VENT.	电气 ELEC.	弱电 WEAK CURRENT	工艺 CRAFT

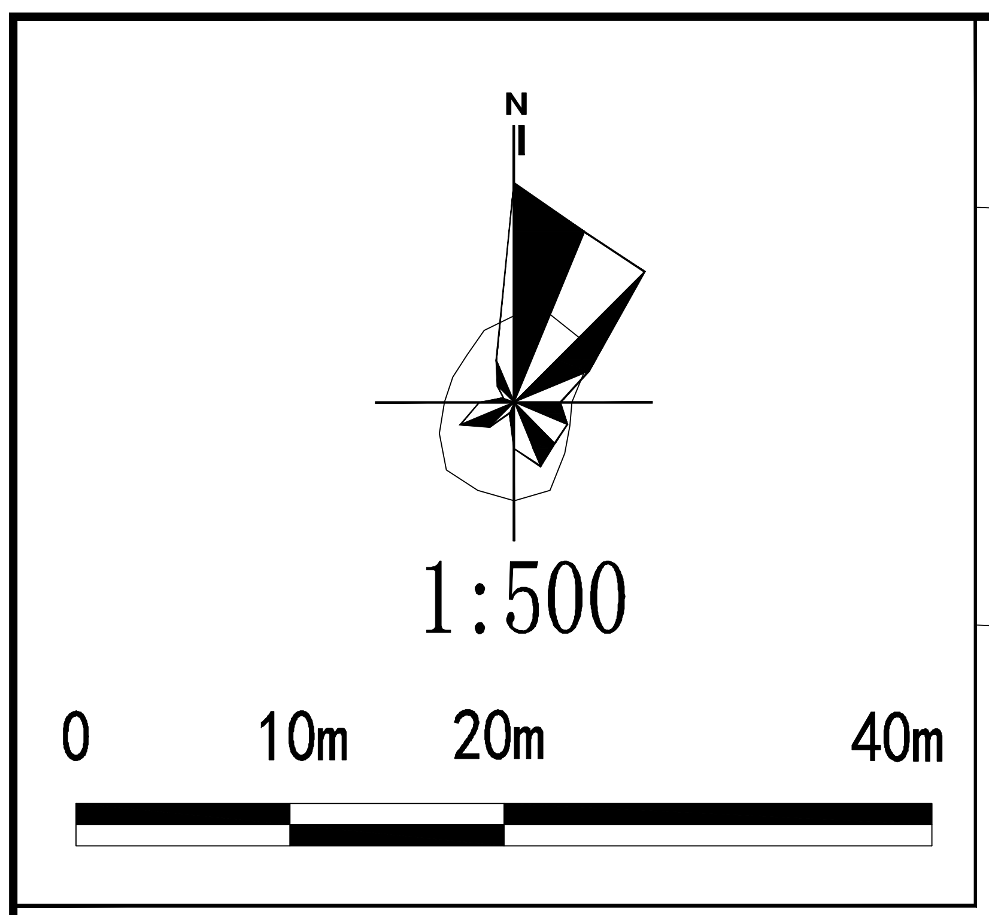

N
1:500
0
10m
20m
40m

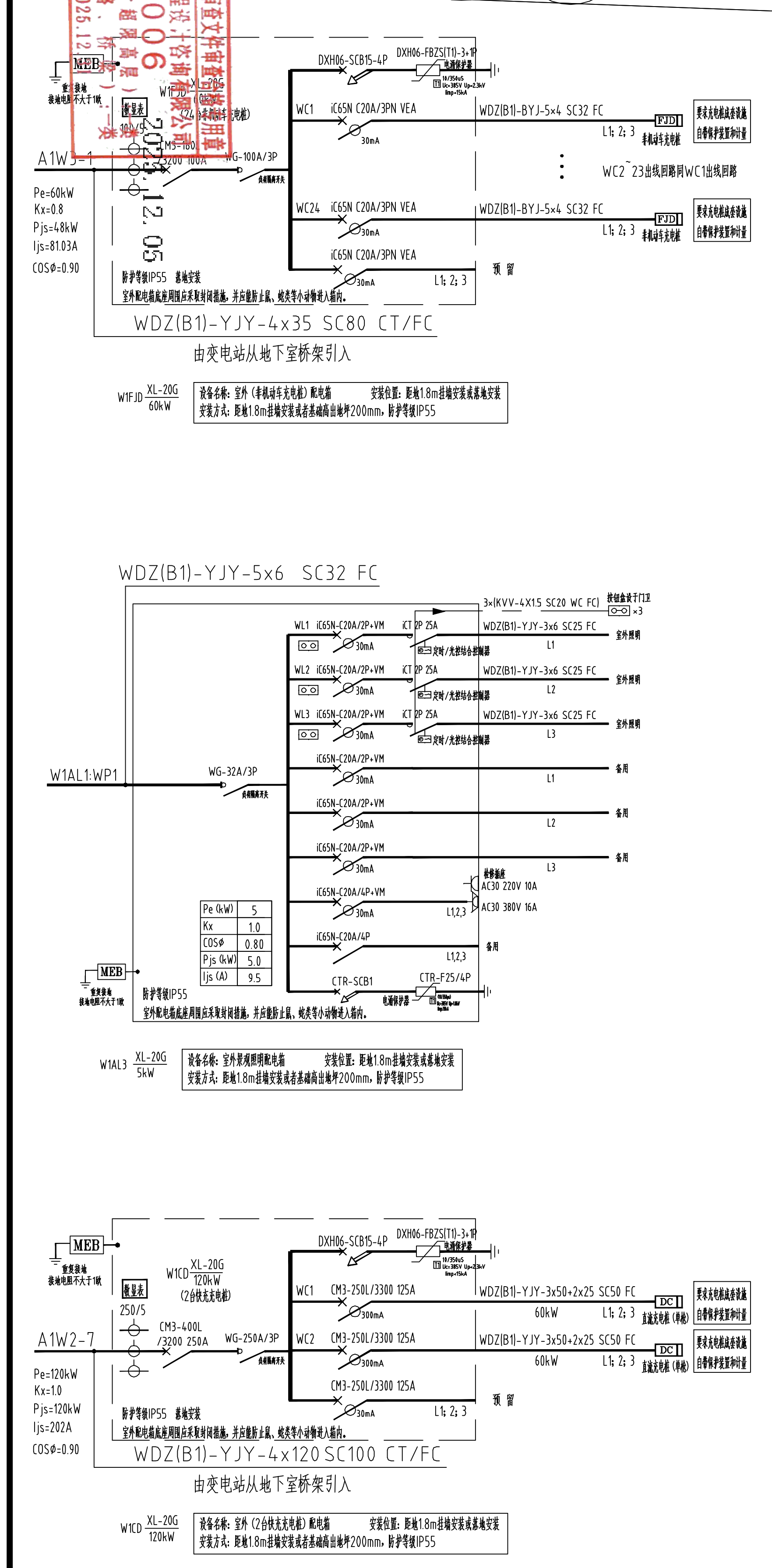

MEB
A1W3-1
Pe=60kW
Kx=0.8
Pjs=48kW
Ijs=81.03A
COSΦ=0.90
防护等级IP55 落地安装
WDZ(B1)-YJY-4x35 SC80 CT/FC
由变电站从地下室桥架引入
W1FJD XL-20G 60kW
WDZ(B1)-YJY-5x6 SC32 FC
W1AL1:WP1
W1AL3 XL-20G 5kW
A1W2-7
Pe=120kW
Kx=1.0
Pjs=120kW
Ijs=202A
COSΦ=0.90
CM3-250L/3300 125A
30mA
L1; 2; 3
预 留
防护等级IP55 落地安装
室外配电箱底座周围应采取封闭措施，并应能防止鼠、蛇类等小动物进入箱内。
WDZ(B1)-YJY-4x120 SC100 CT/FC
由变电站从地下室桥架引入
W1CD XL-20G 120kW
设备名称：室外（2台快充充电桩）配电箱　安装位置：距地1.8m挂墙安装或落地安装
安装方式：距地1.8m挂墙安装或者基础高出地坪200mm，防护等级IP55

设计说明：

1、设计依据：

《民用建筑电气设计标准》GB51348-2019

《20kV及以下配电所设计规范》GB50053-2013

《电力工程电缆设计标准》GB50217-2018

2、本项目室外景观用电由W1AL2配电箱供电，该配电箱由W1AL1配电箱WP1回路供电。规划两个60kW直流充电桩，由配电房A1W2-7引至W1CD配电箱供电；规划24个非机动车充电桩，由配电房A1W3-1引至W1FJD配电箱供电。

3、本图中所有管线位置均为示意，具体位置可根据现场情况调整。电缆过马路处要求穿SC热镀锌钢套管保护，钢套管两头伸出路基1m。

4、所有室外电力电缆线路均采用室外排管与穿管埋地敷设方式，埋地敷设要求埋深>0.8m。

5、所有在室外绿化带和人行道采用MPP管（选防水密闭套管），过马路时穿SC(热镀锌钢管)埋地敷设，MPP110壁厚≥5mm，MPP75（90）壁厚≥3mm；金属管壁厚不小于2.5mm的热锌钢管进行保护。

6、埋地敷设的电缆敷设路径上要求每隔20~30米设置1个检查井。电缆井大样施工时应参照图集《07SD101-8 电力电缆井设计与安装》和《08D800-7__民用建筑电气设计与施工-室外布线》。

7、室外高低压电缆井底部采用直径50的PVC管引致就近排水井；高低压电缆井井盖采用球墨铸铁材质，车行道采用重型井盖，非车行道采用轻型。

8、室外电力管道敷设时应参照《电力工程电缆设计标准》GB50217-2018规定实施。

9、室外高低压电缆井底部采用直径50的PVC管引致就近排水井；高低压电缆井井盖采用球墨铸铁材质，车行道采用重型井盖，非车行道采用轻型。

/10、电力线缆、控制线缆和智能化线缆室外布线应符合下列规定：

1）除安全特低电压外，室外埋地敷设的电力线缆、控制线缆和智能化线缆应采用护套线、电缆或光缆，并采取相应的保护措施。

2）室外埋地敷设的电力线缆、控制线缆和智能化线缆不应平行布置在地下管道的正上方或正下方。

3）当采用电缆排管布线时，在线路转角、分支处以及变更敷设方式处，设电缆人（手）孔井。电缆人（手）孔井不应设置在建筑物散水内。

11、埋地电缆与其它设施相互间容许最小净距（m）：

其它设施	敷设条件	
	平行	交叉
建筑物、构筑物基础	0.5	-
电杆	0.6	-
乔木	1.0	-
灌木丛	0.5	-
给、排水管道	0.5	0.5
油管及可燃气体管道	1.0	0.5
公路	1.5	1.0

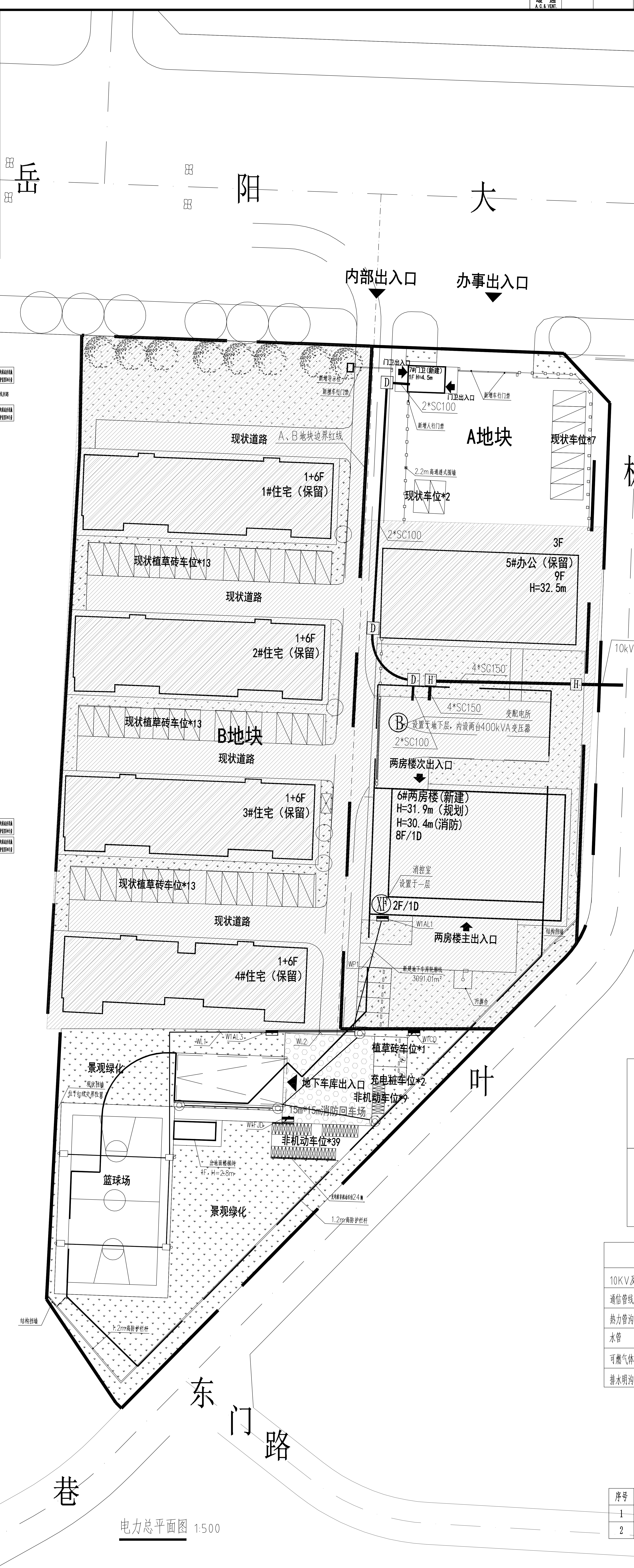

岳
阳
大
道
西
枫
叶
东
门
路
巷
内部出入口
办事出入口
门卫出入口
门卫(新建)
1F H=4.5m
新建人行门禁
新建车行门禁
2*SC100
A地块
现状车位*7
2.2m高通透围墙
现状车位*2
现状道路
A、B地块边界红线
1+6F
1#住宅（保留）
现状植草砖车位*13
2*SC100
3F
5#办公（保留）
9F
H=32.5m
4*SC150
10kV市政双电源引入
2#住宅（保留）
4*SC150
4*SC150
变配电所
设置于地下层，内设两台400kVA变压器
2*SC100
B地块
两房楼次出入口
6#两房楼(新建)
H=31.9m（规划）
H=30.4m(消防)
8F/1D
消控室
设置于一层
3#住宅（保留）
2F/1D
W1AL1
两房楼主出入口
4#住宅（保留）
WP1
新建地下车库轮廓线
3091.01m²
污水井
结构挡墙
W1AL3
WL1
WL2
W1CD
植草砖车位*1
充电桩车位*2
非机动车位*9
景观绿化
地下车库出入口
15m*15m消防回车场
W1FJD
非机动车位*39
篮球场
景观绿化
1.2m高防护栏杆
结构挡墙
H
D
B
XF
电力总平面图 1:500

图 例

B	地下层变配电所 内设两台400kVA变压器	XF	消防控制室
H	10kV电缆井（1500×1500×1500）		
D	低压电缆井（1200×1200×1000）		
▬	排管敷设的10kV电缆		
▬	排管敷设的0.4kV电缆		

电力管线和其它管线的间距		
10KV及以上电力管线	平行 0.25m	交叉 0.5m
通信管线	平行 0.5m	交叉 0.5m
热力管沟	平行 2.0m	交叉 0.5m
水管	平行 1.0m	交叉 0.5m
可燃气体管	平行 1.0m	交叉 0.5m
排水明沟	平行 1.0m	交叉 0.5m

序号	图例	名称	数量	工作电压	光源\功率	颜色\色温
1	□	球场灯	按实数	220V	LED\150X2W	白\6000K
2	◎	庭院灯	按实数	220V	LED\60W	暖白\4000K

湖南省建设工程施工图审查文件审查合格专用章
长沙市金坤建设工程设计咨询有限公司
S18006
房屋建筑工程（含超限高层）一类
市政工程（道路、桥梁）一类
有效期至2025.12
2025.12.05

湖南省建筑设计院集团股份有限公司
HUNAN ARCHITECTURAL DESIGN INSTITUTE GROUP CO.,LTD.

设计证书甲级编号 A143000700
FIRST CLASS SERIAL NUMBER OF DESIGN CERTIFICATE: A143000700

建设单位 CLIENT	岳阳市岳阳楼区人民检察院
工程名称 PROJ. NAME	岳阳市岳阳楼区人民检察院
子项名称 SUB-ITEM	岳阳市岳阳楼区人民检察院

设计签字 SIGNATURE

项目经理 PROJECT MANAGER	肖艺	
设计总负责人 CHIEF DESIGNER	彭雨晴	彭雨晴
专业负责人 SPE. DESIGNER	周良	周良
设计 DESIGNER	周良	周良
制图 DRAWER	周良	周良
校对 CHECKED	熊晓江	熊晓江
审核 EXAMINED	陈昕	陈昕
审定 APPROVED	龙海珊	龙海珊

注册人 REGISTRANT

出图盖章 STAMP

湖南省建筑设计院集团股份有限公司
出图专用章
等级：甲级 编号：A143000700

图纸名称 DRAWING TITLE 电力总平面图

工程代号 PRO. NO.	2025-AB011
图别 D. S.	电施
版次 VER. NO.	1.0
图号 D. NO.	001
日期 DATE	2025.11

本图需加盖本司出图签章，否则一律无效