海绵城市大样图

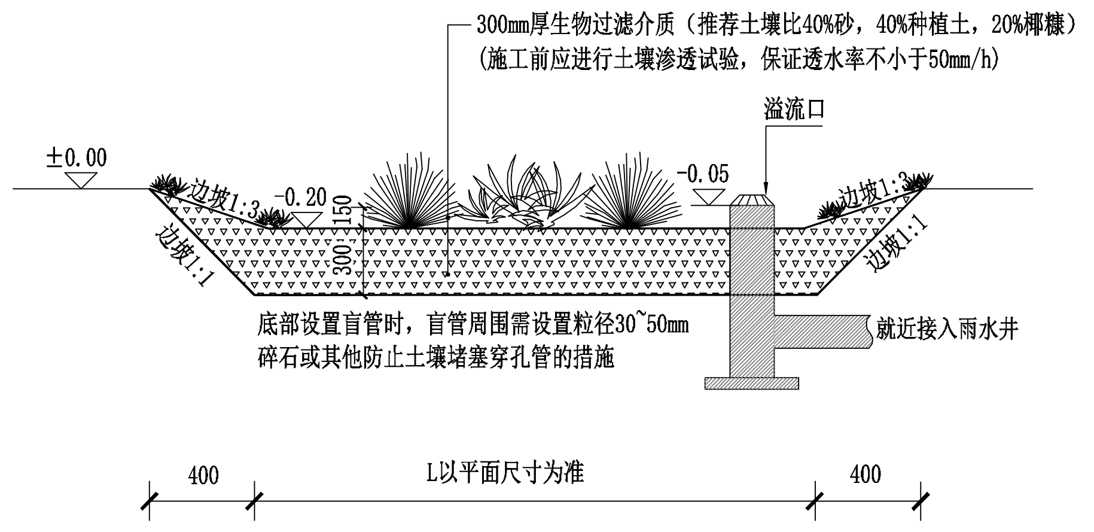
300mm厚生物过滤介质（推荐土壤比40%砂，40%种植土，20%椰糠）
(施工前应进行土壤渗透试验，保证透水率不小于50mm/h)
溢流口
±0.00
边坡1:3
-0.20
150
300
-0.05
边坡1:3
边坡1:1
边坡1:1
底部设置盲管时，盲管周围需设置粒径30~50mm
碎石或其他防止土壤堵塞穿孔管的措施
就近接入雨水井
400
L以平面尺寸为准
400

下凹式绿地大样图 1:0.5

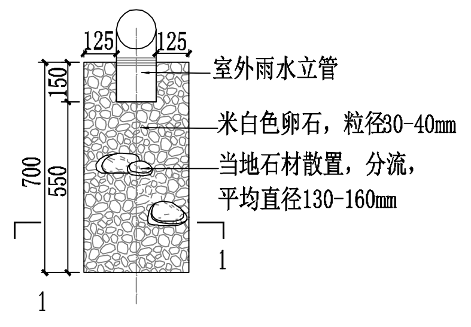
125
125
室外雨水立管
150
米白色卵石，粒径30-40mm
700
550
当地石材散置，分流，
平均直径130-160mm
1
1

散水石平面图 1:0.5

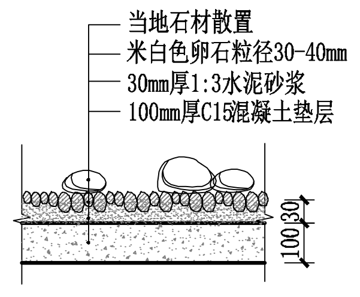
当地石材散置
米白色卵石粒径30-40mm
30mm厚1:3水泥砂浆
100mm厚C15混凝土垫层
30
100

1-1 1:0.5

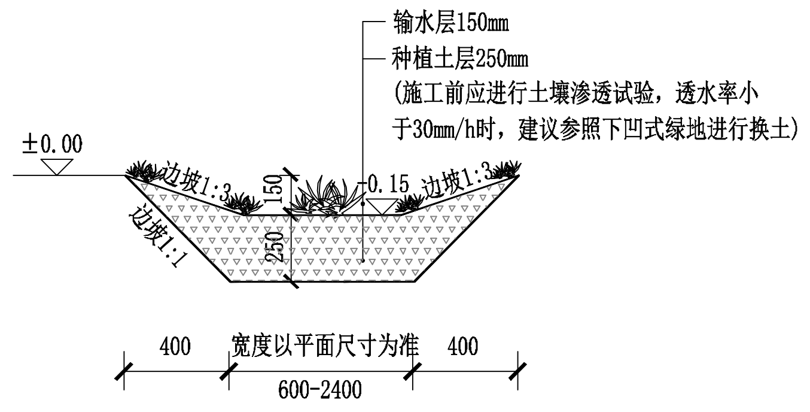
输水层150mm
种植土层250mm
(施工前应进行土壤渗透试验，透水率小
于30mm/h时，建议参照下凹式绿地进行换土)
±0.00
边坡1:3
150
0.15
边坡1:3
边坡1:1
250
400
宽度以平面尺寸为准
400
600-2400

植草沟大样图 1:0.5

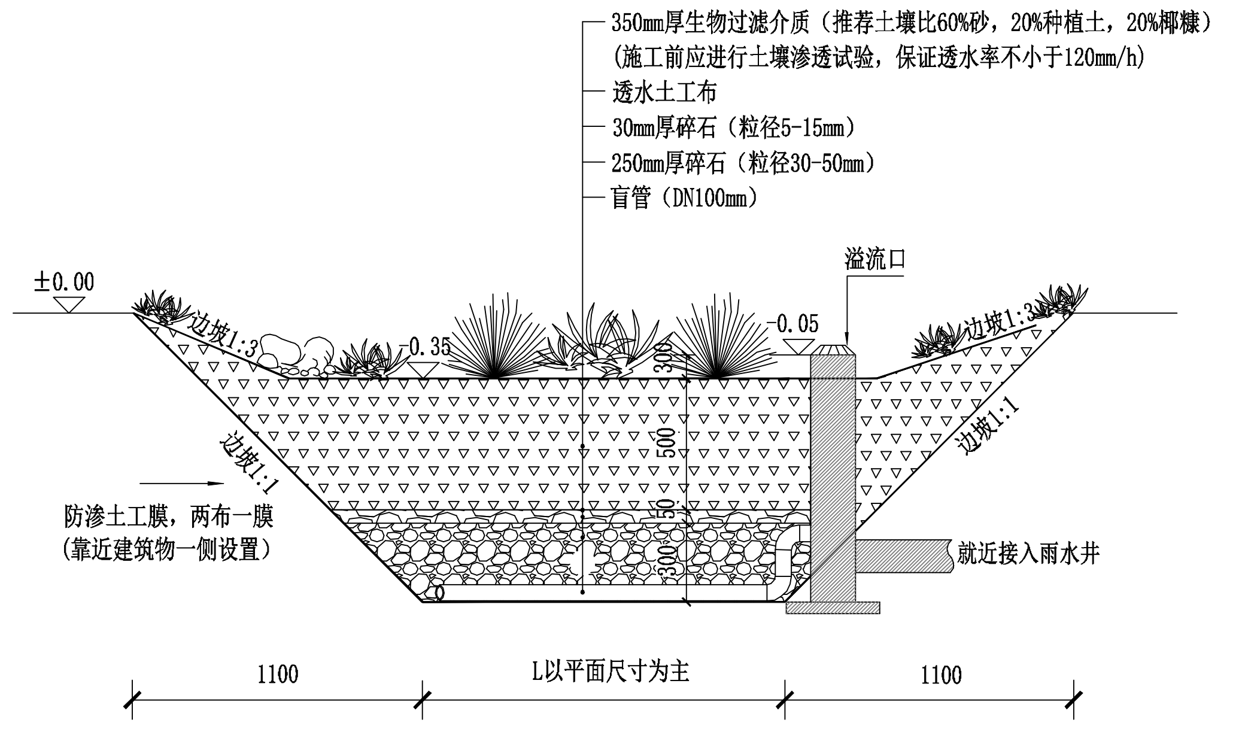
350mm厚生物过滤介质（推荐土壤比60%砂，20%种植土，20%椰糠）
(施工前应进行土壤渗透试验，保证透水率不小于120mm/h)
透水土工布
30mm厚碎石（粒径5-15mm）
250mm厚碎石（粒径30-50mm）
盲管（DN100mm）
溢流口
±0.00
边坡1:3
-0.35
-0.05
边坡1:3
300
500
50
300
边坡1:1
边坡1:1
防渗土工膜，两布一膜
(靠近建筑物一侧设置)
就近接入雨水井
1100
L以平面尺寸为主
1100

雨水花园典型剖面图 1:0.5

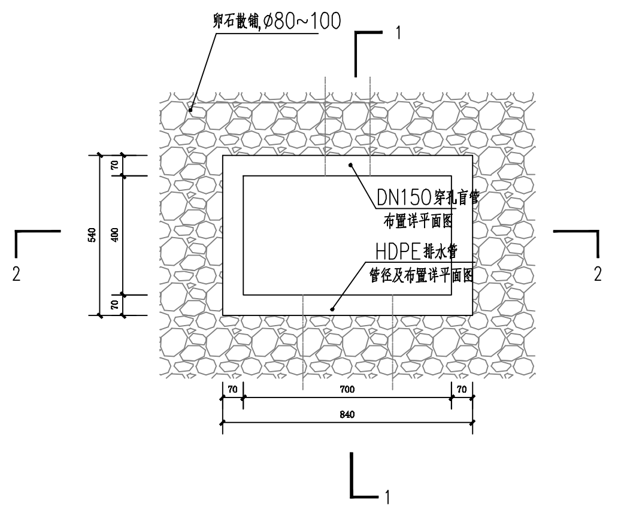
卵石散铺,Ø80~100
1
DN150穿孔盲管
布置详平面图
HDPE排水管
管径及布置详平面图
2
2
70
400
70
540
70
700
70
840
1

溢流井平面图

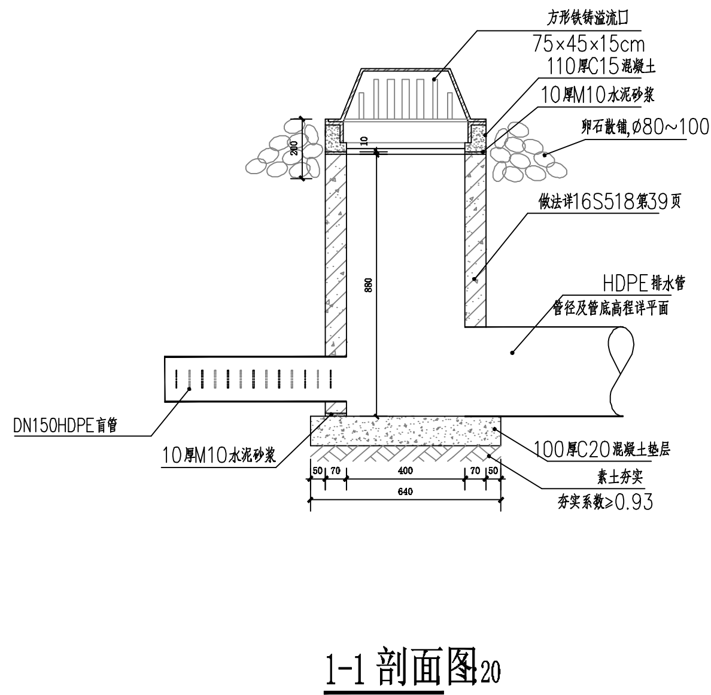
方形铸铁溢流口
75×45×15cm
110厚C15混凝土
10厚M10水泥砂浆
卵石散铺,Ø80~100
做法详16S518第39页
HDPE排水管
管径及管底高程详平面
200
10
880
DN150HDPE盲管
10厚M10水泥砂浆
100厚C20混凝土垫层
素土夯实
夯实系数≥0.93
50
70
400
70
50
640

1-1 剖面图20

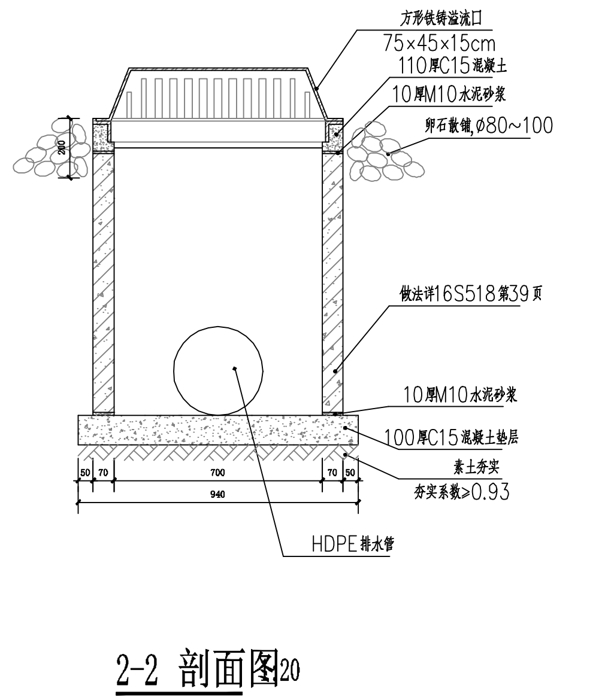
方形铸铁溢流口
75×45×15cm
110厚C15混凝土
10厚M10水泥砂浆
卵石散铺,Ø80~100
做法详16S518第39页
200
10厚M10水泥砂浆
100厚C15混凝土垫层
素土夯实
夯实系数≥0.93
50
70
700
70
50
940
HDPE排水管

2-2 剖面图20

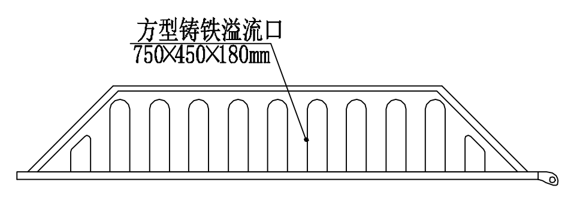
方型铸铁溢流口
750×450×180mm

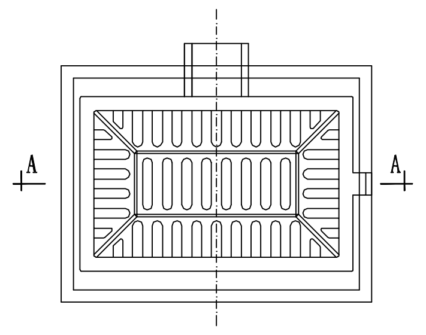

LID设施中溢流口平面图 1:0.5

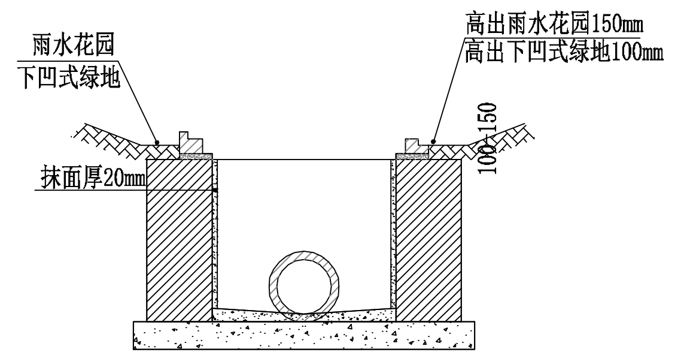
雨水花园
下凹式绿地
高出雨水花园150mm
高出下凹式绿地100mm
抹面厚20mm
100~150

A-A 剖面 1:0.5

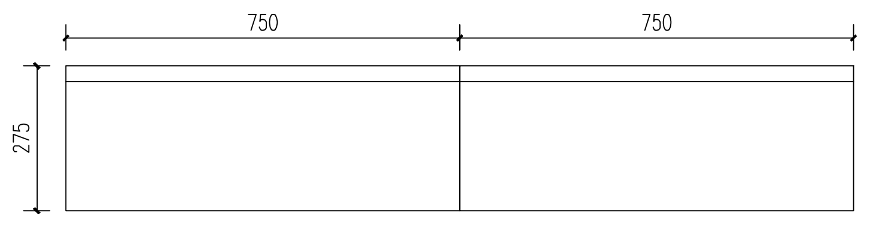

侧石在路边没有LID设施处大样 1:0.5

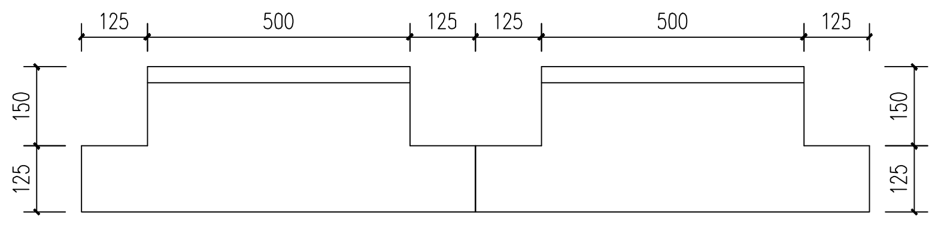
125
500
125
125
500
125
150
125
150
125
750
750

侧石在路边有LID设施处开口大样 1:0.5

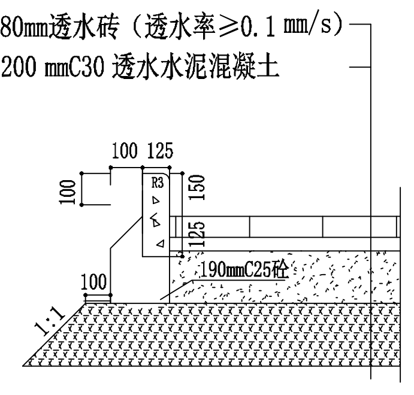
80mm透水砖（透水率≥0.1 mm/s）
200 mmC30 透水水泥混凝土
100 125
100
150
R3
125
190mmC25砼
100
1:1

透水铺装剖面图（停车） 1:0.5

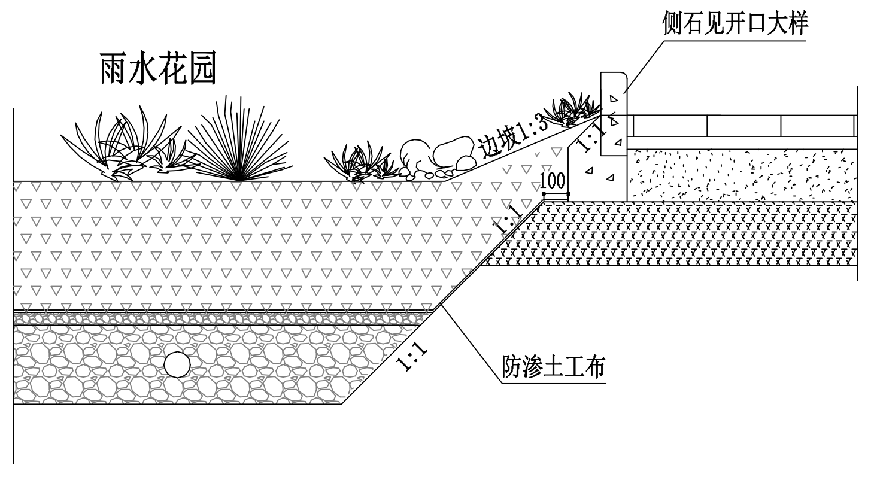
雨水花园
侧石见开口大样
边坡1:3
1:1
100
1:1
1:1
防渗土工布

雨水花园与道路衔接大样 1:0.5

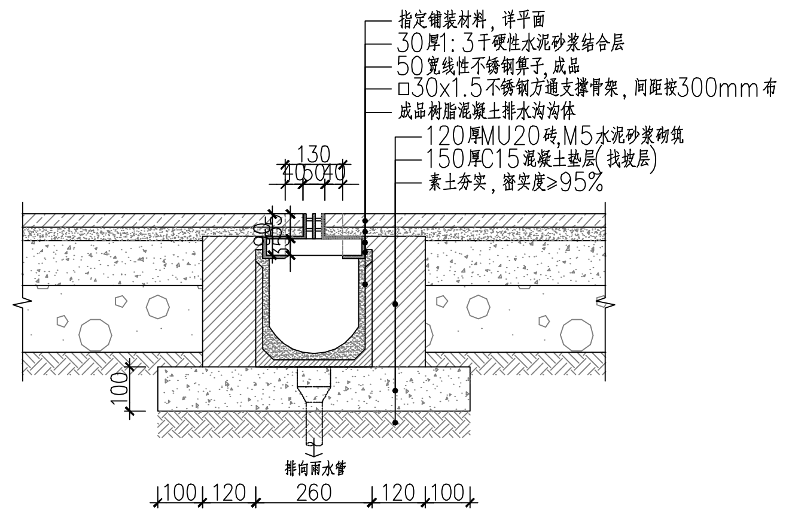
指定铺装材料，详平面
30厚1:3干硬性水泥砂浆结合层
50宽线性不锈钢箅子,成品
□30x1.5不锈钢方通支撑骨架，间距按300mm布
成品树脂混凝土排水沟沟体
120厚MU20砖,M5水泥砂浆砌筑
150厚C15混凝土垫层(找坡层)
素土夯实，密实度≥95%
130
40 50 40
100
排向雨水管
100
120
260
120
100

线性排水沟大样图

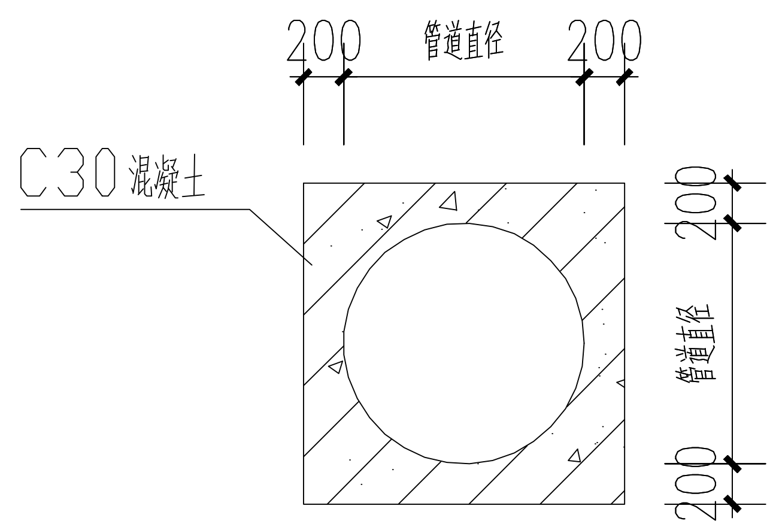
200
管道直径
200
C30混凝土
200
管道直径
200

车行道下加强防护措施大样图

湖南省建设工程施工图审查文件审查合格专用章
长沙市金坤建设工程设计咨询有限公司
S18006
房屋建筑工程（含超限高层）:一类
市政工程（道路、桥梁）:一类
有效期至2025.12.31

2025.12.05

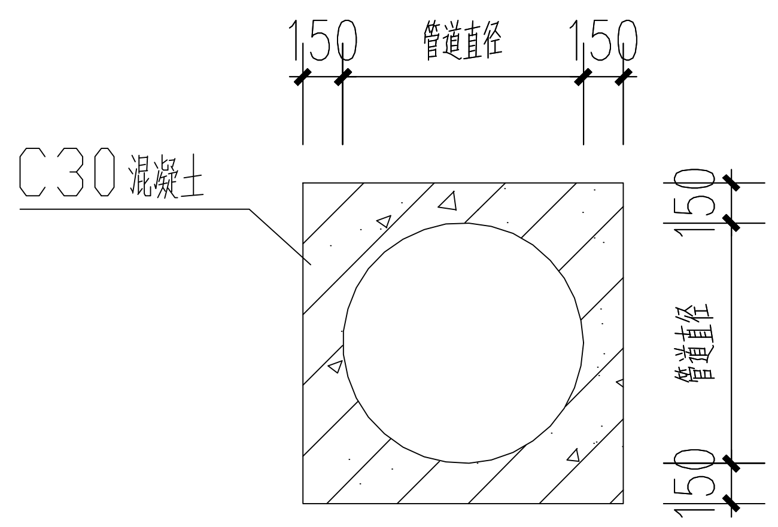
150
管道直径
150
C30混凝土
150
管道直径
150

非车行道下加强防护措施大样图

说明：

1. 图中尺寸除标高以米计外，其他均以毫米计；
2. 雨水花园和下凹式绿地中建议采购成品拌合土。满足渗透系数和植物生长要求时可对配比进行适当调整，透水介质可选用椰糠；
3. 雨水立管出水口处设置散水石消能；在雨水径流集中接入LID设施处设置卵石堆效能；溢流口附近设置堆石保护并防止杂物落入溢流口；
4. 所有回填碎石在回填之前均应清洗晾干,生物过滤介质中土壤在拌合前需晾干、粉碎；
5. 雨水花园和下凹式绿地下盲管采用软式透水管，就近接入溢流口，性能及力学要求符合《软式透水管》（JC937-2004）；
6. 地库顶板排水设施保持不变；
7. 位于地下车库顶板上的透水铺装下需设置盲管，建议采用成品盲管，就近接入雨水井；
8. 本图中溢流口为成品，施工中可根据需要进行修改，但应保证其过水能力。

给排水 WATER S.& D.		工艺 CRAFT	
结构 STRUCT.		弱电 WEAK CURRENT	
建筑 ARCH.		电气 ELEC.	
总图 SITE PLAN		暖通 A.C.& VENT.	

湖南省建筑设计院集团股份有限公司
HUNAN ARCHITECTURAL DESIGN INSTITUTE GROUP CO.LTD.

设计证书甲级编号 A143000700
FIRST CLASS SERIAL NUMBER OF DESIGN CERTIFICATE: A143000700

建设单位 CLIENT
岳阳市岳阳楼区人民检察院

工程名称 PROJ. NAME
岳阳市岳阳楼区人民检察院“两房”建设附属工程

子项名称 SUB-ITEM
总图

设计签字 SIGNATURE

项目经理 PROJECT MANAGER	钟华 肖艺	
设计总负责人 CHIEF DESIGNER	彭雨晴	彭雨晴
专业负责人 SPE.DESIGNER	聂明魁 刘平生	刘平生
设计 DESIGNER	刘平生	刘平生
制图 DRAWER	刘平生	刘平生
校对 CHECKED	张冬梅	张冬梅
审核 EXAMINED	邹石	
审定 APPROVED	彭晓宇	
注册人 REGISTRANT	彭雨晴	

中华人民共和国一级注册建筑师
姓 名：彭雨晴
注册号：4300070-073
有效期：至2025年6月

出图盖章 STAMP

湖南省建筑设计院集团股份有限公司
出图专用章
等级：甲级 编号：A143000700

图纸名称 DRAWING TITLE
海绵城市大样图

工程代号 PRO. NO.	2025-AB011-01
图别 D. S.	总施
版次 VER. No.	1.0
图号 D. NO.	008
日期 DATE	2025.11

本图需加盖本司出图签章，否则一律无效