给排水 WATER S.& D.　工艺 CRAFT
结构 STRUCT.　弱电 WEAK CURRENT
建筑 ARCH.　电气 ELEC.
总图 SITE PLAN　暖通 H.V.A.C.

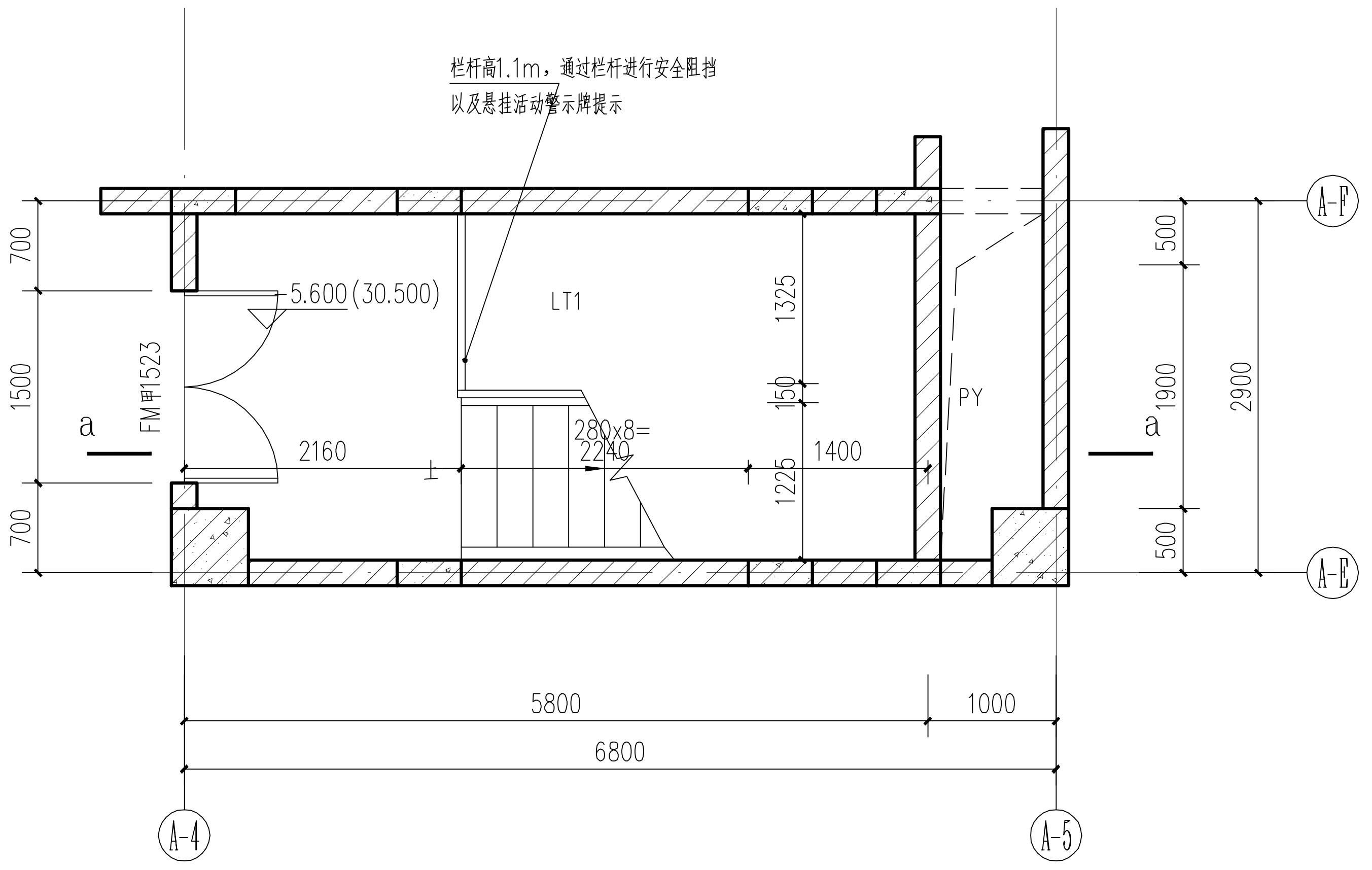
栏杆高1.1m，通过栏杆进行安全阻挡
以及悬挂活动警示牌提示
-5.600(30.500)
LT1
FM甲1523
PY
280x8=
2240
2160
1400
1325
150
1225
700
1500
700
500
1900
500
2900
5800
1000
6800
a
A-F
A-E
A-4
A-5

① LT负一层平面图 1:50

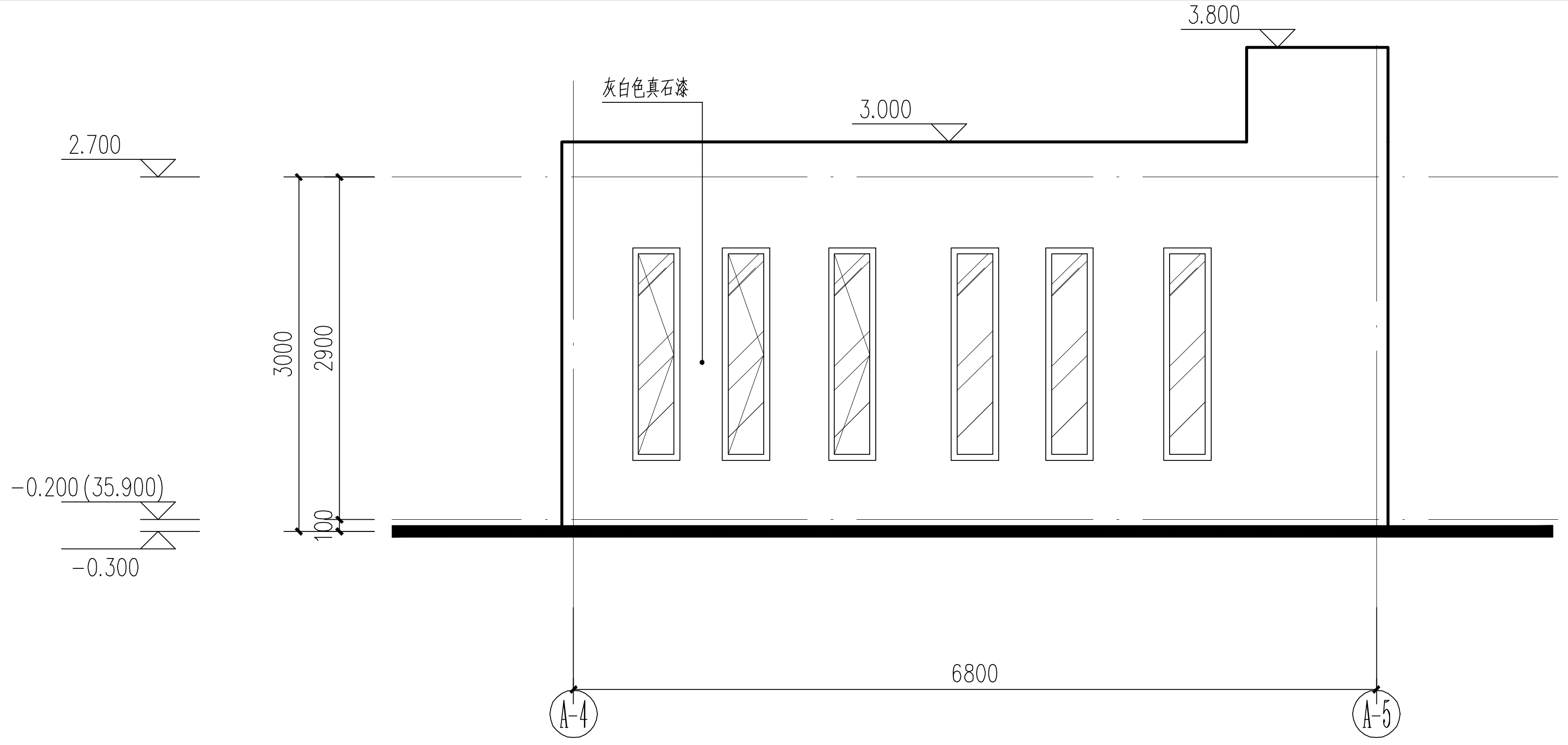
3.800
灰白色真石漆
3.000
2.700
-0.200(35.900)
-0.300
3000
2900
100
6800
A-4
A-5

③ LT1Ⓐ-④-Ⓐ-⑤轴立面图 1:50

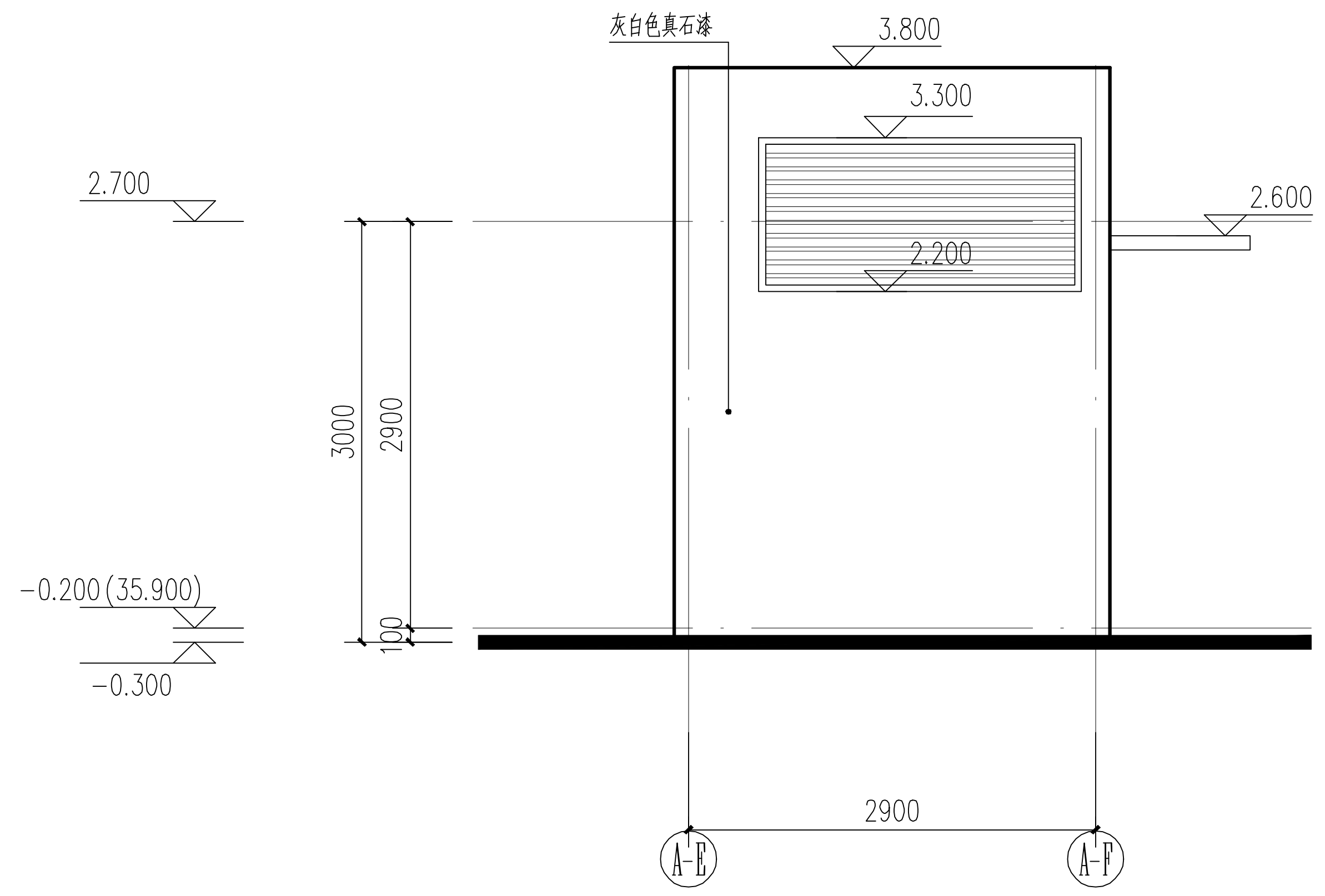
灰白色真石漆
3.800
3.300
2.200
2.700
2.600
-0.200(35.900)
-0.300
3000
2900
100
2900
A-E
A-F

⑤ LT1Ⓐ-Ⓔ-Ⓐ-Ⓕ轴立面图 1:50

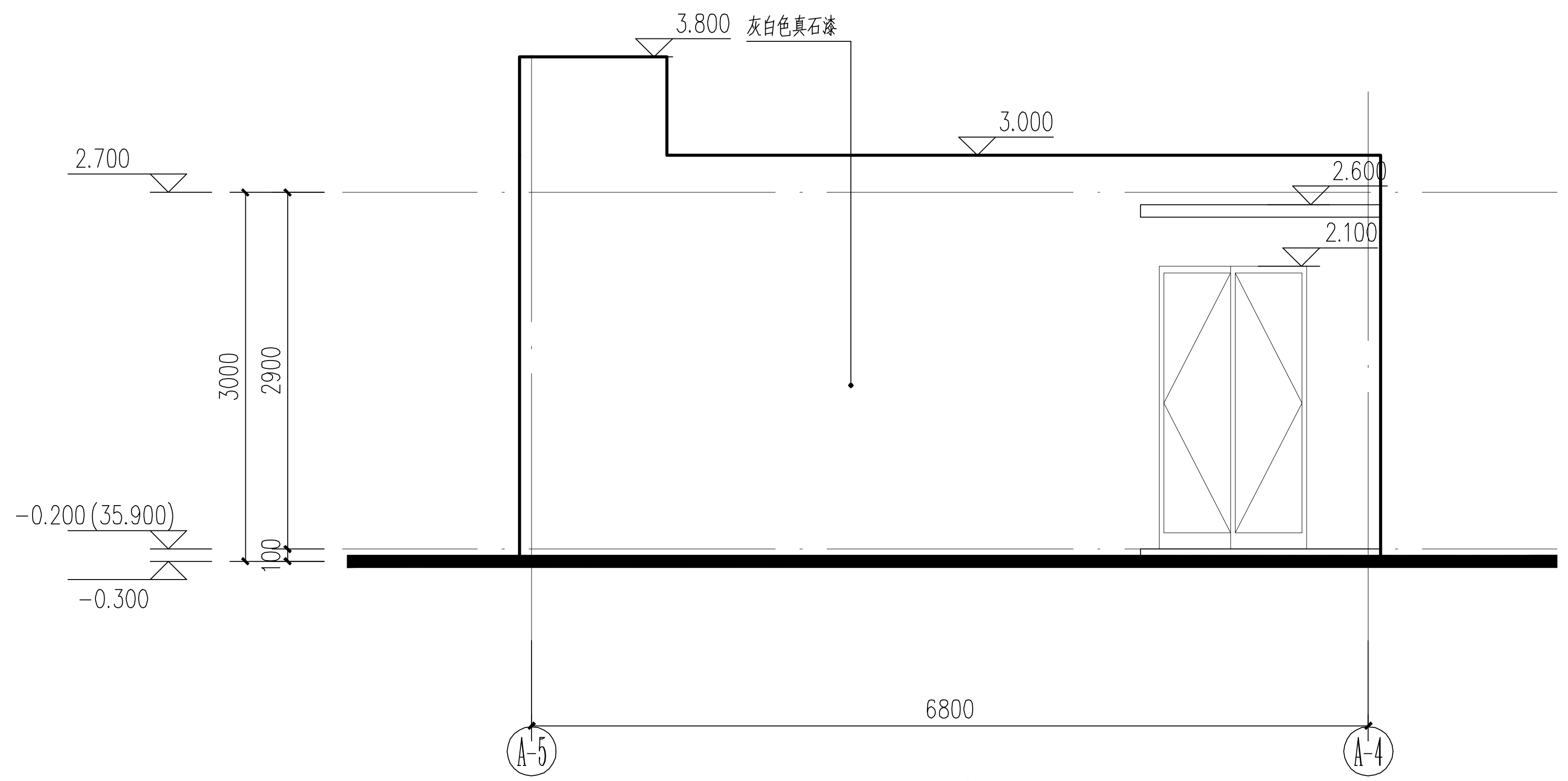
3.800
灰白色真石漆
3.000
2.700
2.600
2.100
-0.200(35.900)
-0.300
3000
2900
100
6800
A-5
A-4

④ LT1Ⓐ-⑤-Ⓐ-④轴立面图 1:50

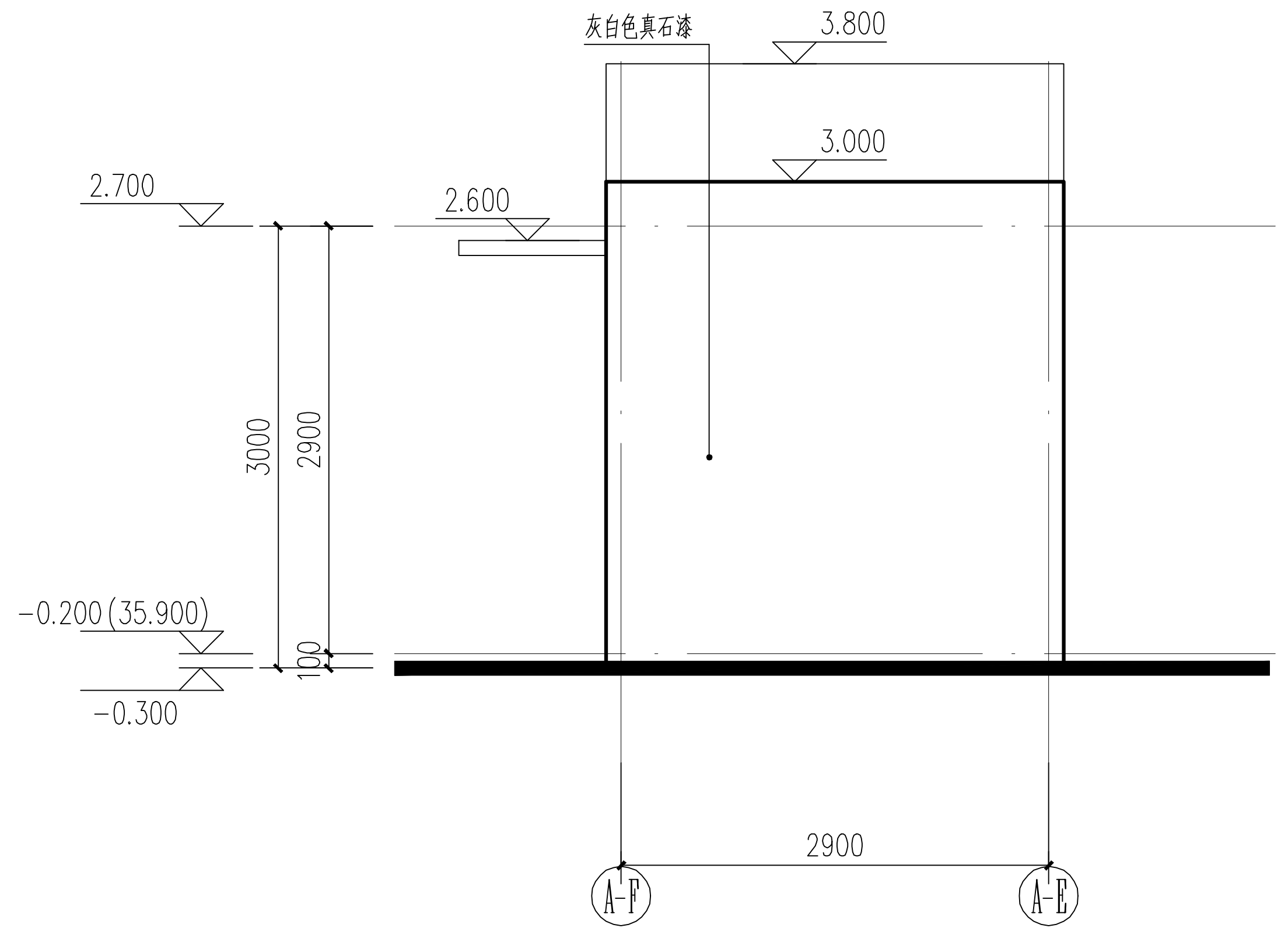
灰白色真石漆
3.800
3.000
2.700
2.600
-0.200(35.900)
-0.300
3000
2900
100
2900
A-F
A-E

⑥ LT1Ⓐ-Ⓕ-Ⓐ-Ⓔ轴立面图 1:50

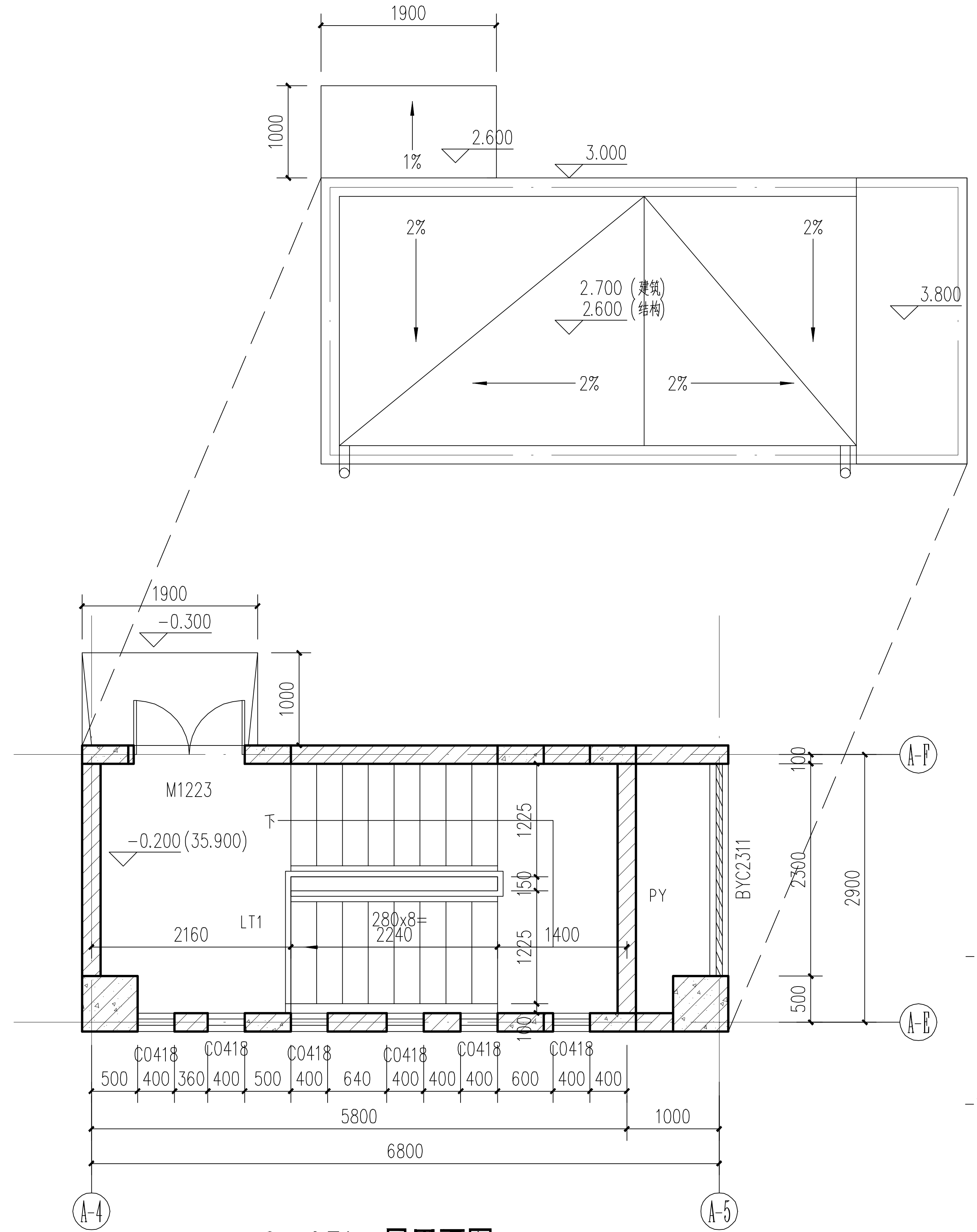
1900
1000
1%
2.600
3.000
2%
2%
2.700（建筑）
2.600（结构）
2%
2%
3.800
1900
-0.300
1000
M1223
-0.200(35.900)
LT1
下
280x8=
2240
2160
1400
1225
150
1225
PY
BYC2311
100
2300
500
2900
C0418
500
400
360
400
500
400
640
400
400
400
600
400
400
5800
1000
6800
A-F
A-E
A-4
A-5

② LT1一层平面图 1:50

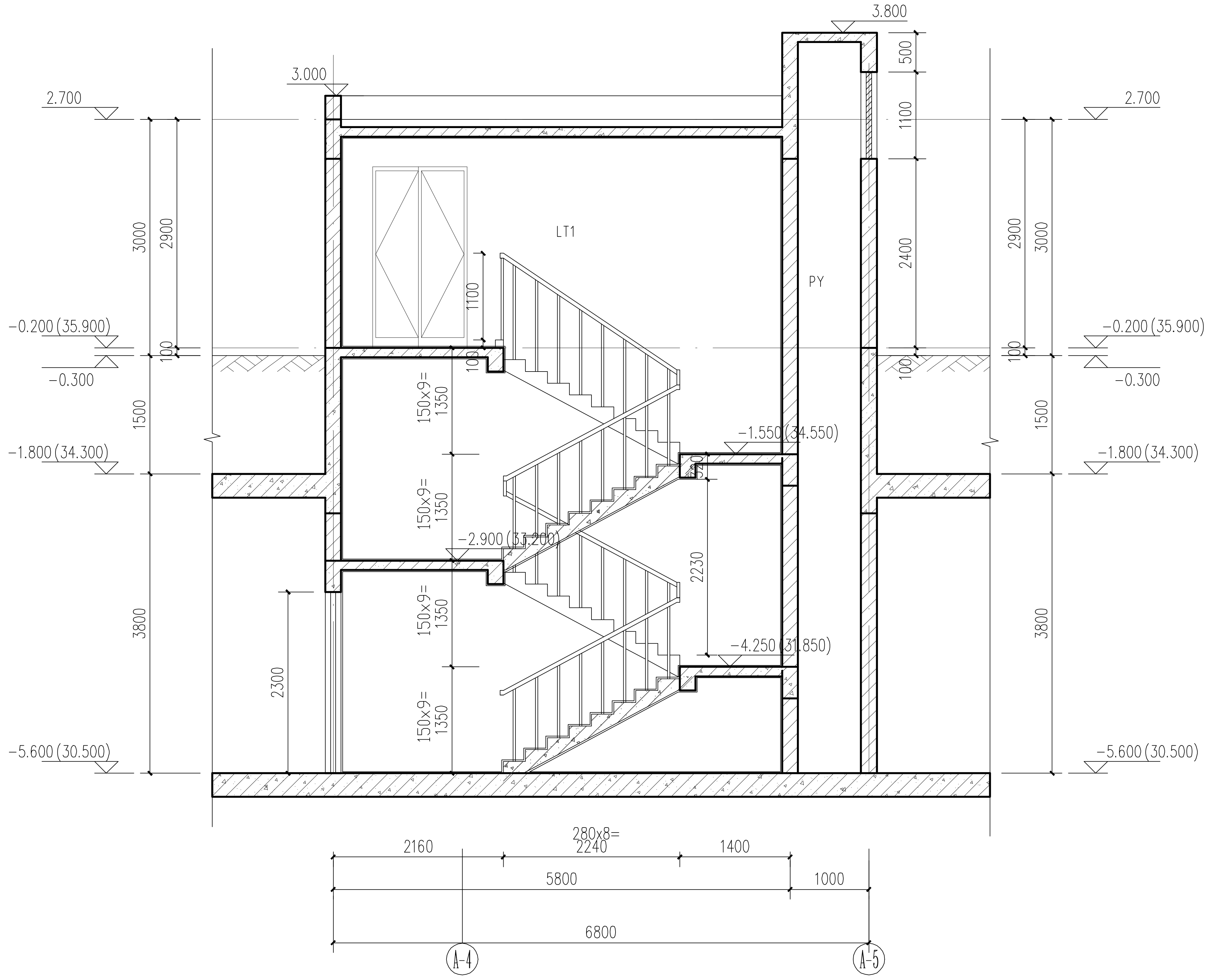
3.800
3.000
2.700
-0.200(35.900)
-0.300
-1.800(34.300)
-1.550(34.550)
-2.900(33.200)
-4.250(31.850)
-5.600(30.500)
LT1
PY
150x9=
1350
3000
2900
1100
1500
3800
2300
2230
2400
500
1100
100
280x8=
2240
2160
1400
5800
1000
6800
A-4
A-5

⑦ LT1a-a剖面图 1:50

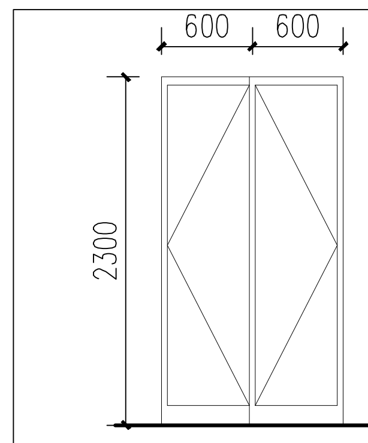
600
600
2300

M1223立面大样 1:50

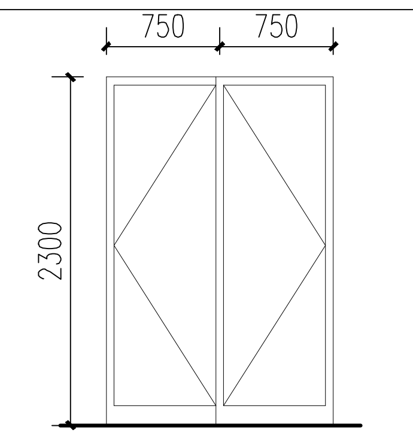
750
750
2300

FM甲1523立面大样 1:50

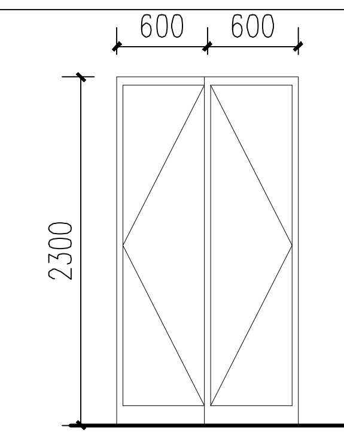
600
600
2300

FM乙1223立面大样 1:50

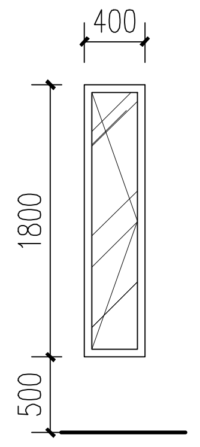
400
1800
500

C0418立面大样 1:50

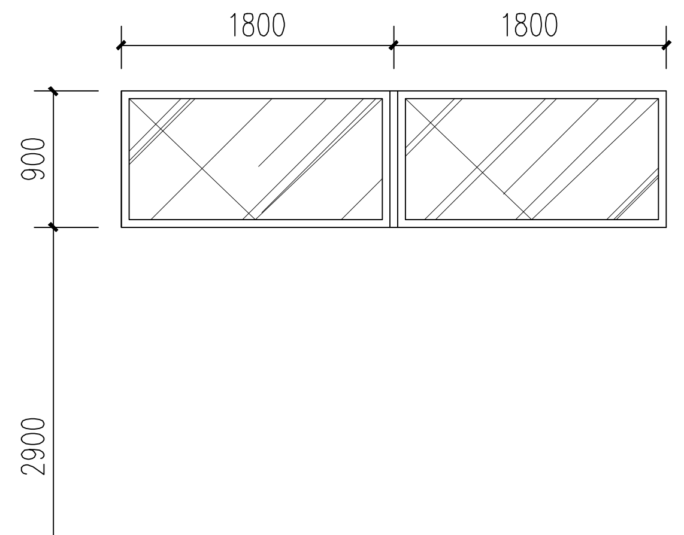
1800
1800
900
2900

GC3609立面大样 1:50

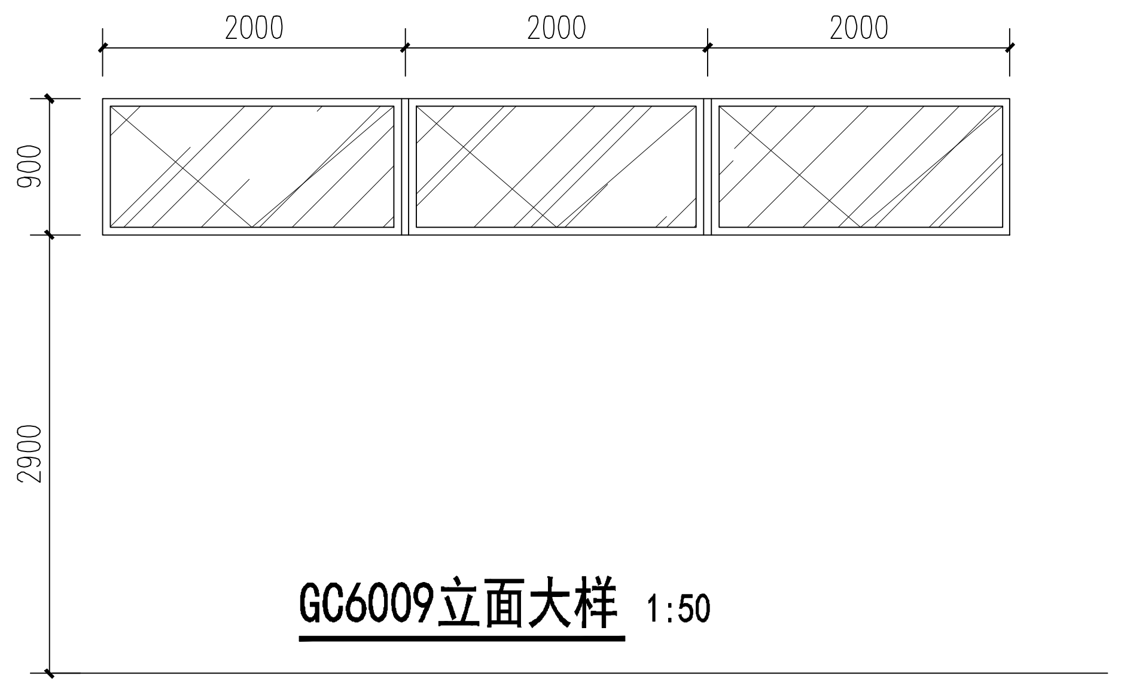
2000
2000
2000
900
2900

GC6009立面大样 1:50

图例

	灰白色真石漆 1321 7.5Y9/1

湖南省建设工程施工图审查文件审查合格专用章
长沙市金坤建设工程设计咨询有限公司
S18006
房屋建筑工程（含超限高层）：一类
市政工程（道路、桥梁）：一类
有效期至2025.12.31

2025.12.05

湖南省建筑设计院集团股份有限公司
HUNAN ARCHITECTURAL DESIGN INSTITUTE GROUP CO.,LTD.

设计证书甲级编号 A143000700
FIRST CLASS SERIAL NUMBER OF DESIGN CERTIFICATE: A143000700

建设单位 CLIENT	岳阳市岳阳楼区人民检察院
工程名称 PROJ. NAME	岳阳市岳阳楼区人民检察院“两房”建设附属工程
子项名称 SUB-ITEM	地下室

设计签字 SIGNATURE

项目经理 PROJECT MANAGER	钟华 肖艺	
设计总负责人 CHIEF DESIGNER	彭雨晴	
专业负责人 SPE.DESIGNER	聂明魁 刘平生	
设计 DESIGNER	刘平生	刘平生
制图 DRAWER	刘平生	刘平生
校对 CHECKED	张冬梅	
审核 EXAMINED	邹石	
审定 APPROVED	彭晓宇	
注册人 REGISTRANT	彭雨晴	

中华人民共和国一级注册建筑师
姓　名：彭雨晴
注册号：4300070-073
有效期：至2025年6月

出图盖章 STAMP

湖南省建筑设计院集团股份有限公司
出图专用章
等级：甲级　编号：A143000700

图纸名称 DRAWING TITLE	LT1大样图　门窗立面大样
工程代号 PRO. NO.	2025-AB011-01
图别 D.S.	建施
版次 VER. No.	1.0
图号 D. NO.	005
日期 DATE	2025.11

本图需加盖本司出图签章，否则一律无效