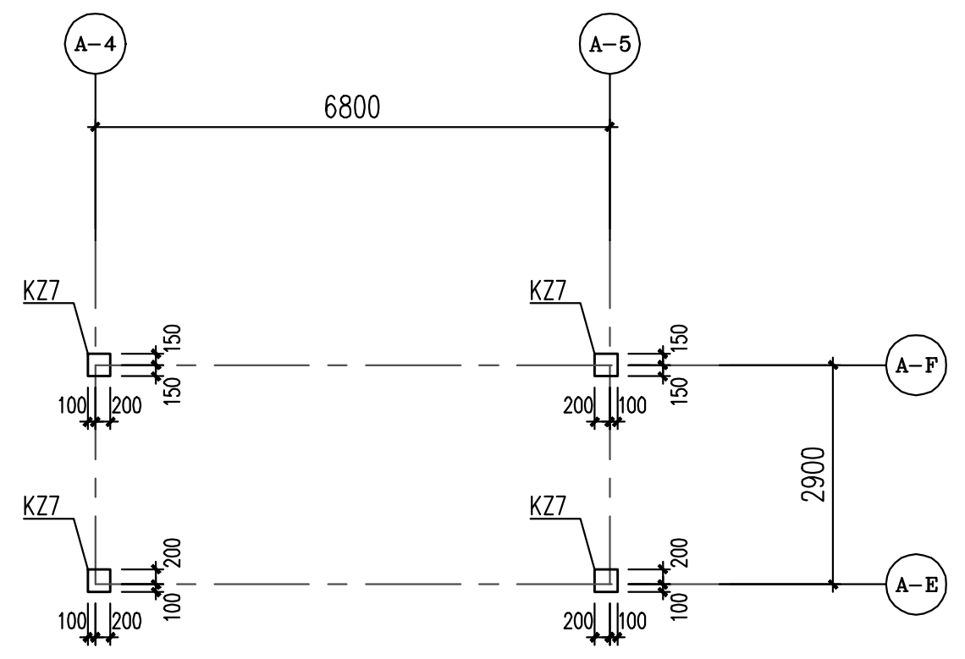
A-4
A-5
6800
A-F
A-E
KZ7
2900

地下车库顶板～梯屋面柱平面布置图

说明：1. 柱定位未标注者均为轴线居中或边线平轴线。
2. 柱顶标高同相连的梁顶标高，当柱两端梁有高差时，同较高的梁顶。
3. 相本图未详事宜应按结构设计总说明中相关要求施工。
4. 与本图标注相关钢筋构造详图参见《混凝土结构施工图平面整体表示方法制图规则和构造详图(现浇混凝土框架、剪力墙、梁、板)》(22G101-1)。

层号	相对标高(m)	层高(m)	墙、柱	梁、板
			混凝土强度等级	
梯屋面	2.600			C30
1	−1.800	4.400	C30	C35
−1	−5.700	3.900	C35	C35

结构层楼面标高
结 构 标 高

注：上部结构嵌固部位为基础顶。

截面	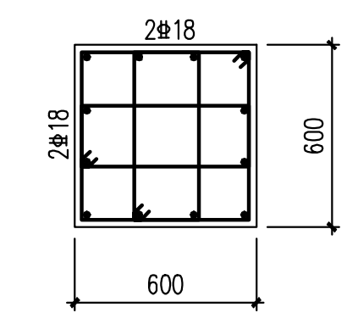	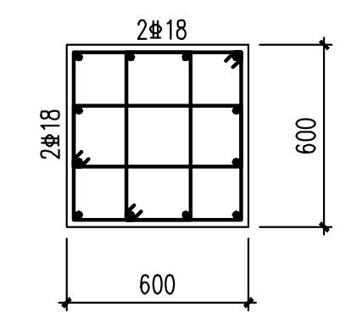	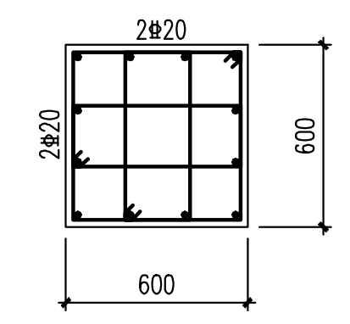	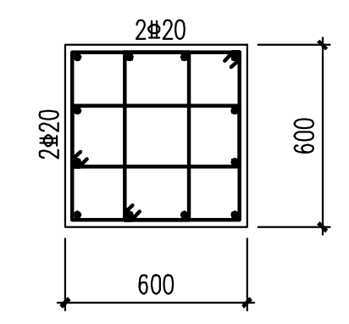	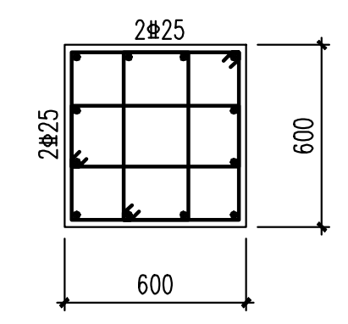	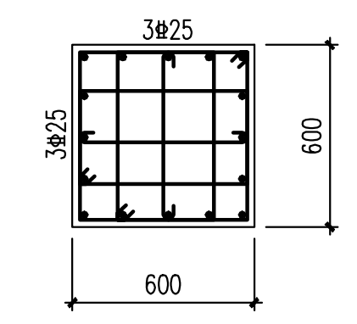	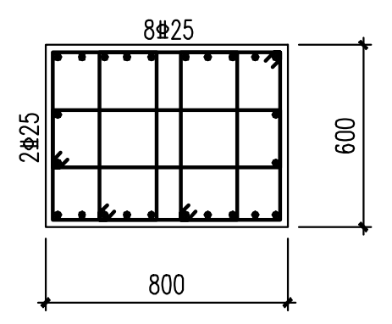	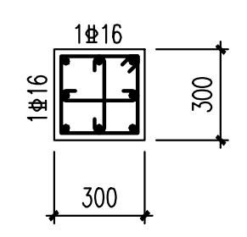
编号	KZ1	KZ1a	KZ2	KZ3	KZ4	KZ5	KZ6	KZ7
标高	基础顶～地下车库顶板	基础顶～地下车库顶板	基础顶～地下车库顶板	基础顶～地下车库顶板	基础顶～地下车库顶板	基础顶～地下车库顶板	基础顶～地下车库顶板	地下车库顶板～梯屋面
纵筋	4Φ20(角筋)+8Φ18	4Φ20(角筋)+8Φ18	4Φ22(角筋)+8Φ20	4Φ25(角筋)+8Φ20	4Φ25(角筋)+8Φ25	4Φ25(角筋)+12Φ25	4Φ25(角筋)+20Φ25	4Φ20(角筋)+4Φ16
箍筋/拉筋	Φ8@100/200	Φ10@100	Φ8@100/200	Φ10@100	Φ10@100	Φ10@100	Φ10@100	Φ8@100

2Φ18
2Φ18
600
600
2Φ18
2Φ18
600
600
2Φ20
2Φ20
600
600
2Φ20
2Φ20
600
600
2Φ25
2Φ25
600
600
3Φ25
3Φ25
600
600
8Φ25
2Φ25
800
600
1Φ16
1Φ16
300
300

基础顶～梯屋面柱配筋表

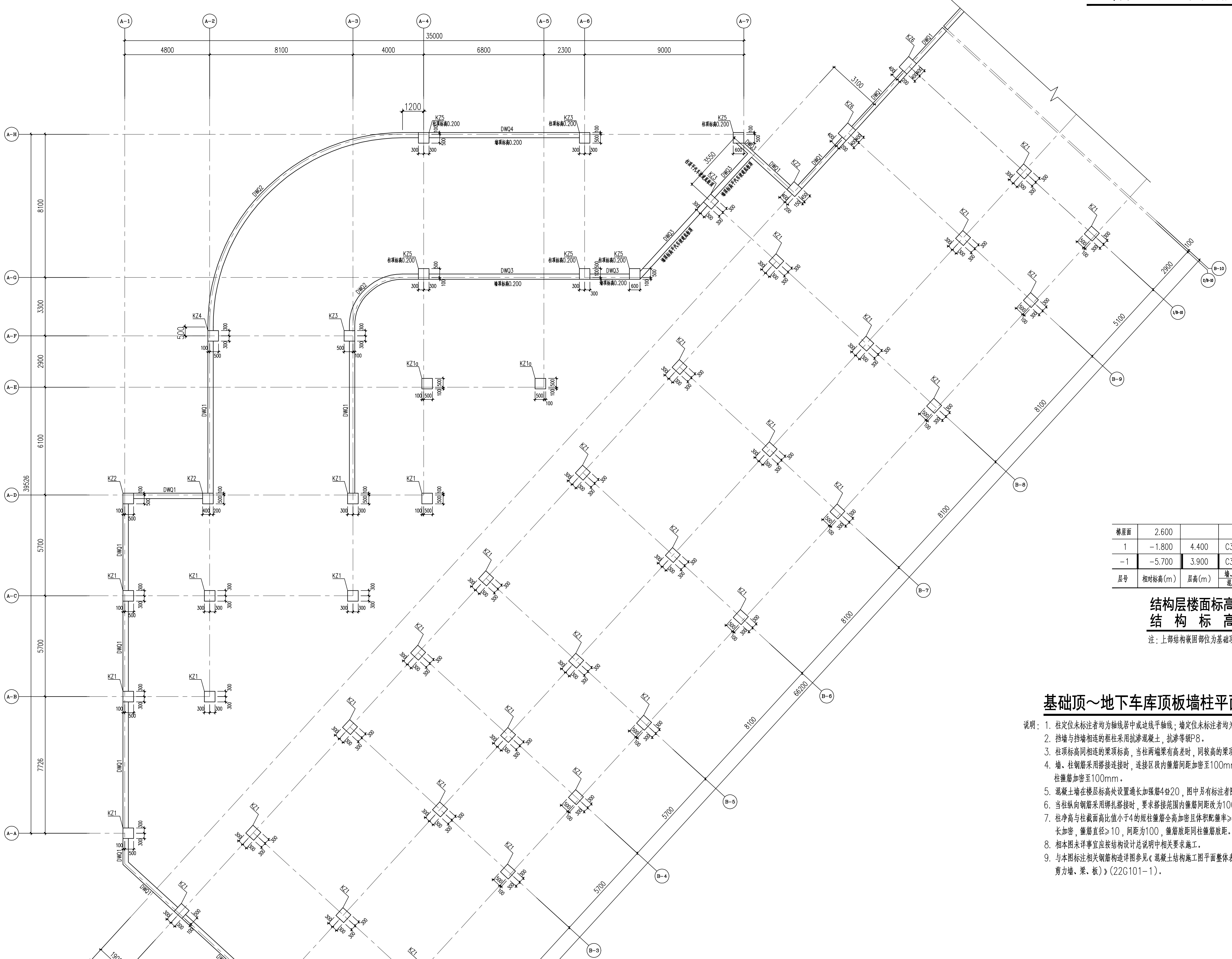
A-1
A-2
A-3
A-4
A-5
A-6
A-7
35000
4800
8100
4000
6800
2300
9000
A-H
A-G
A-F
A-E
A-D
A-C
A-B
A-A
8100
3300
2900
6100
5700
5700
7726
39526
KZ1
KZ1a
KZ2
KZ3
KZ4
KZ5
KZ6
DWQ1
DWQ2
DWQ3
DWQ4
1200
3100
3550
B-1
B-2
B-3
B-4
B-5
B-6
B-7
B-8
B-9
B-10
B-A
B-B
B-C
B-D
8100
5700
6200
66200
5100
2900
1100
1800
6900
14200
5400

层号	相对标高(m)	层高(m)	墙、柱	梁、板
			混凝土强度等级	
梯屋面	2.600			C30
1	−1.800	4.400	C30	C35
−1	−5.700	3.900	C35	C35

结构层楼面标高
结 构 标 高

注：上部结构嵌固部位为基础顶。

基础顶～地下车库顶板墙柱平面布置图

说明：1. 柱定位未标注者均为轴线居中或边线平轴线；墙定位未标注者均为轴线居中或平柱边。
2. 挡墙与挡墙相连的框柱采用抗渗混凝土，抗渗等级P8。
3. 柱顶标高同相连的梁顶标高，当柱两端梁有高差时，同较高的梁顶。
4. 墙、柱钢筋采用搭接连接时，连接区段内箍筋间距加密至100mm。当与柱两端相连的梁有高差时，高差范围内柱箍筋加密至100mm。
5. 混凝土墙在楼层标高处设置通长加强筋4Φ20，图中另有标注者除外。
6. 当柱纵向钢筋采用绑扎搭接时，要求搭接范围内箍筋间距改为100。
7. 柱净高与柱截面高比值小于4的短柱箍筋全高加密且体积配箍率≥1.2%。在梁错层处，在错层段范围内柱箍筋全长加密，箍筋直径≥10，间距为100，箍筋肢距同柱箍筋肢距。
8. 相本图未详事宜应按结构设计总说明中相关要求施工。
9. 与本图标注相关钢筋构造详图参见《混凝土结构施工图平面整体表示方法制图规则和构造详图(现浇混凝土框架、剪力墙、梁、板)》(22G101-1)。

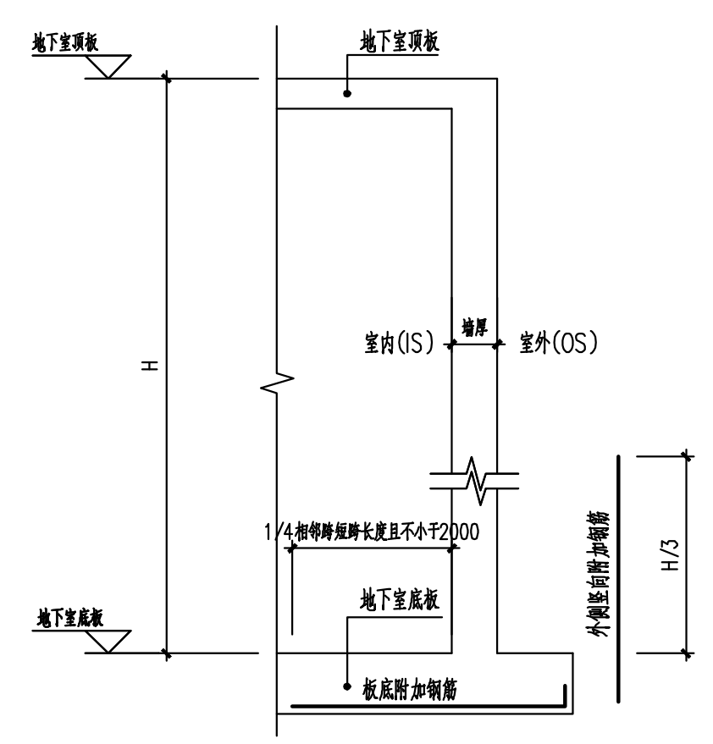
地下室顶板
地下室顶板
H
室内(IS)
墙厚
室外(OS)
1/4相邻跨短跨长度且不小于2000
地下室底板
地下室底板
板底附加钢筋
外侧竖向附加钢筋
H/3

DWQ外侧竖向非贯通筋布置示意图

注：外侧竖向非贯通筋与平面标注贯通钢筋间隔布置。

地下车库外墙配筋表

墙编号	墙厚	钢筋排数	外侧竖向钢筋	内侧竖向钢筋	外侧水平钢筋	内侧水平钢筋	外侧竖向附加钢筋	板底附加钢筋	拉结筋
DWQ1	300	2	Φ14@150	Φ14@150	Φ10@100	Φ10@100	Φ16@150	Φ16@150	Φ6.5@450@300
DWQ2	300	2	Φ18@150	Φ14@150	Φ10@100	Φ10@100		Φ12@150	Φ6.5@450@300
DWQ3	300	2	Φ20@150	Φ14@150	Φ10@100	Φ10@100		Φ14@150	Φ6.5@450@300
DWQ4	300	2	Φ18@150	Φ20@150	Φ10@100	Φ10@100		Φ12@150	Φ6.5@450@300

注：1. 拉结筋均梅花双向设置。
2. 底板平面图中挡土墙下有板底附加钢筋时，板底附加钢筋取平面图中板底附加钢筋和本表中板底附加钢筋较大值。

湖南省建设工程施工图审查文件审查合格专用章
长沙市金坤建设工程设计咨询有限公司
S18006
房屋建筑工程（含超限高层）：一类
市政工程（道路、桥梁）：一类
有效期至2025.12.31
2025.12.05

结构 STRUCT.
弱电 WEAK CURRENT
建筑 ARCH.
电气 ELEC.
总图 SITE PLAN
暖通 A.C.& VENT.

湖南省建筑设计院集团股份有限公司
HUNAN ARCHITECTURAL DESIGN INSTITUTE GROUP CO.,LTD.

设计证书甲级编号 A143000700
FIRST CLASS SERIAL NUMBER OF DESIGN CERTIFICATE: A143000700

建 设 单 位
CLIENT
岳阳市岳阳楼区人民检察院

工 程 名 称
PROJ. NAME
岳阳市岳阳楼区人民检察院
“两房”建设附属工程

子 项 名 称
SUB-ITEM
地下室

设 计 签 字
SIGNATURE

项目经理 PROJECT MANAGER	钟华 肖艺	
设计总负责人 CHIEF DESIGNER	彭雨晴	彭雨晴
专业负责人 SPE. DESIGNER	王超	王超
设 计 DESIGNER	谭江慧	谭江慧
制 图 DRAWER	谭江慧	谭江慧
校 对 CHECKED	袁晟	袁晟
审 核 EXAMINED	王超	王超
审 定 APPROVED	杨承超	杨承超
注 册 人 REGISTRANT	王超	

中华人民共和国一级注册结构工程师
姓 名：王 超
注册号：4300070-S071
有效期：至2026年6月

出 图 盖 章
STAMP

湖南省建筑设计院集团股份有限公司
出 图 专 用 章
等级：甲级 编号：A143000700

图 纸 名 称
DRAWING TITLE
基础顶～地下车库顶板墙柱平面布置图
地下车库顶板～梯屋面柱平面布置图

工程代号 PRO. NO.	2025-AB011-01
图 别 D. S.	结施
版 次 VER. No.	01
图 号 D. NO.	008
日 期 DATE	2025.11

AAQJB2AT3LLQAQW

本图需加盖本司出图签章，否则一律无效