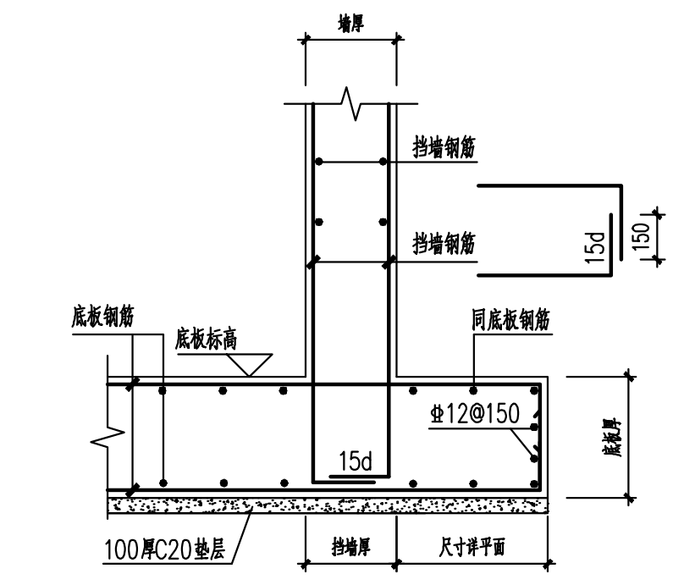

底板端部外伸构造

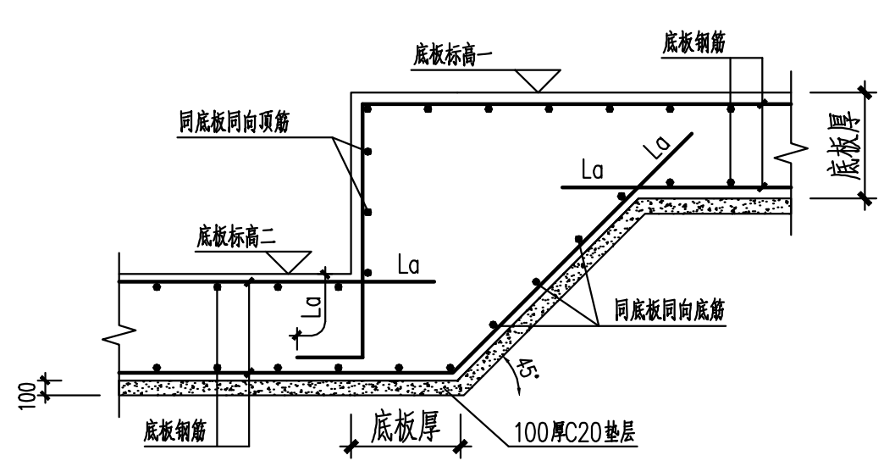

高差处底板配筋大样图

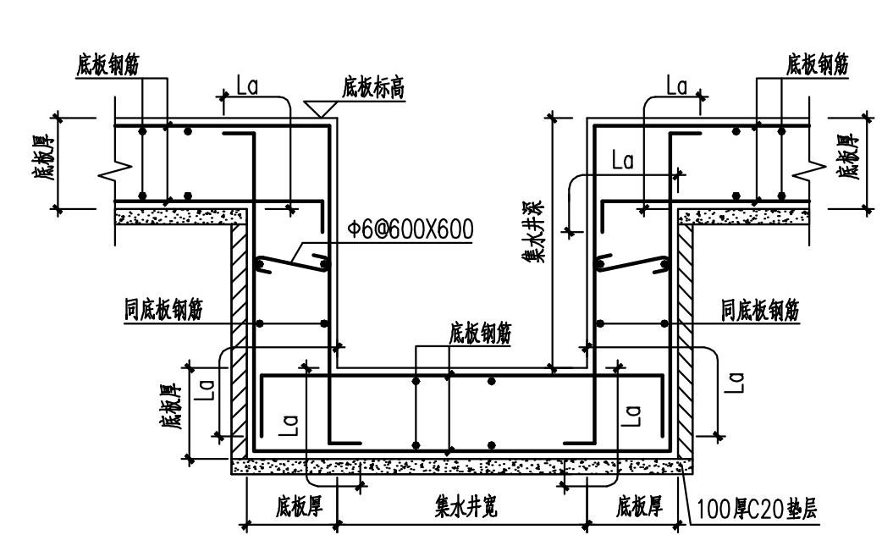

集水井大样一

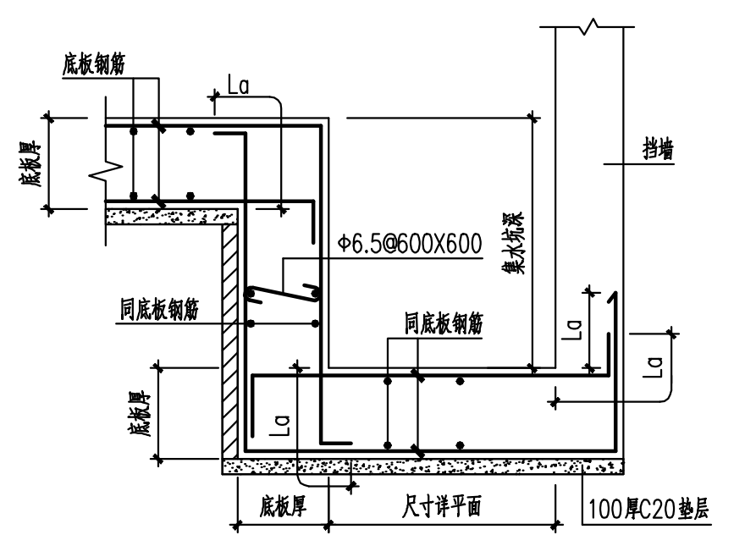

集水井大样二

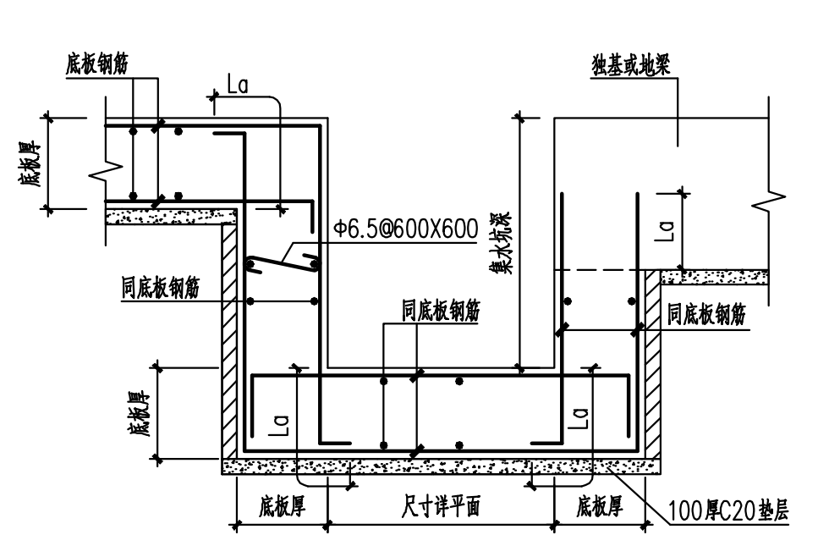

集水井大样三

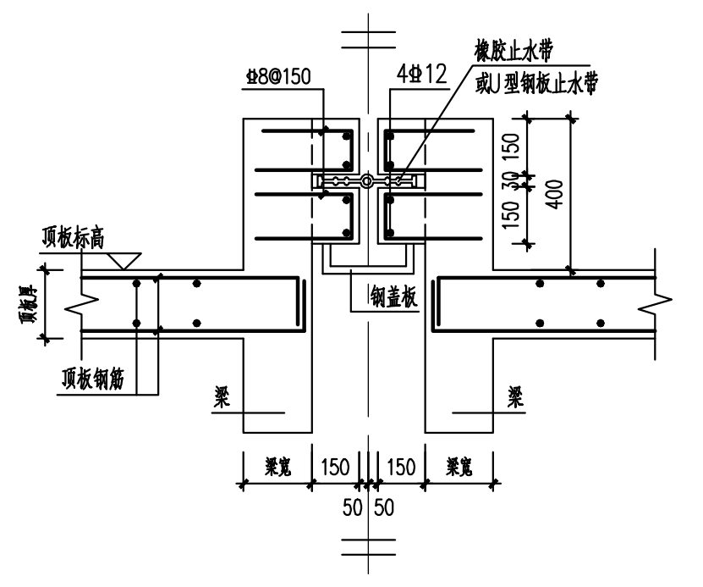

顶板变形缝结构大样

注：1.本大样需配合中南标11ZJ311第24、25页大样施工。

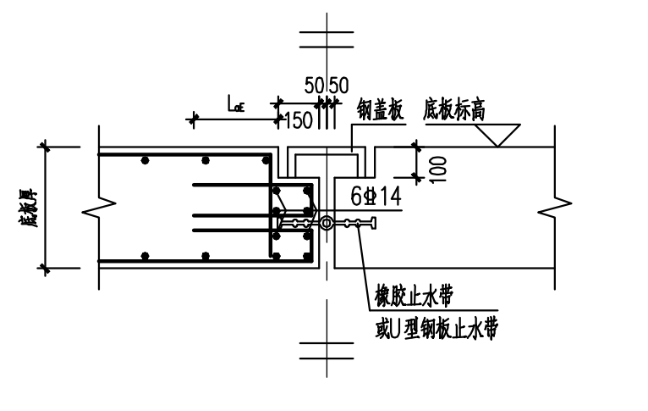

底板带变形缝结构大样

注：1.图中未注明钢筋均同底板钢筋。
2.本大样需配合中南标11ZJ311第24、25页大样施工。

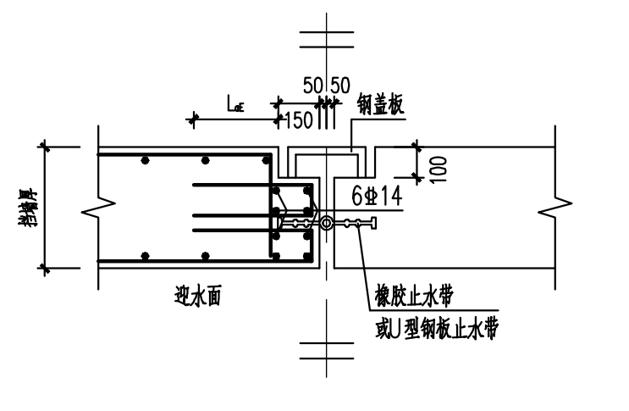

挡土墙变形缝结构大样

注：1.图中未注明钢筋均同挡土墙钢筋。
2.本大样需配合中南标11ZJ311第24、25页大样施工。

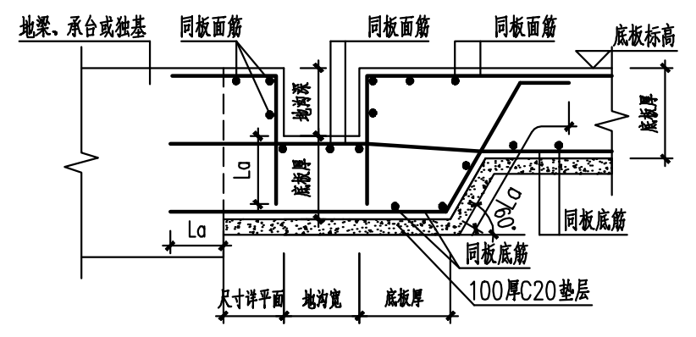
地梁、承台或独基
同板面筋
底板标高
同板底筋
100厚C20垫层
尺寸详平面
地沟宽
底板厚

地沟大样三

注：1.适用于一侧距地梁、承台或独基小于500时。
2.当地沟跨越梁时，梁上留Φ100过水洞，洞底平坡顶。

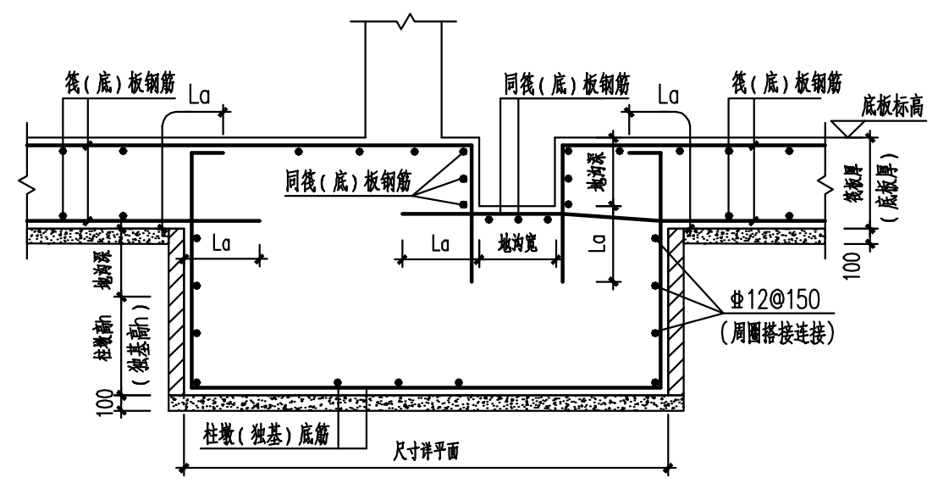
同筏（底）板钢筋
Φ12@150
（周圈搭接连接）
柱墩（独基）底筋
尺寸详平面

地沟大样四

注：1.适用于地沟跨越柱墩、独基时。

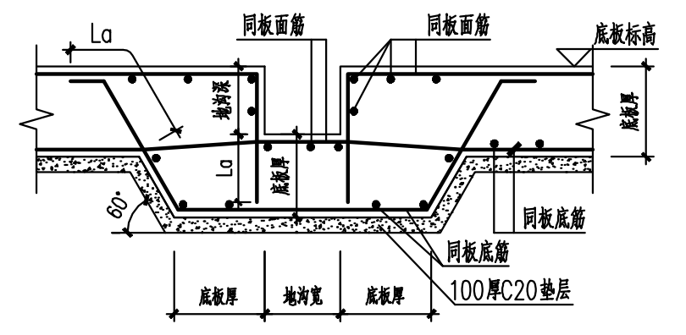
同板面筋
底板标高
同板底筋
100厚C20垫层
底板厚
地沟宽

地沟大样一

注：当地沟跨越梁时，梁上留Φ100过水洞，洞底平坡顶。

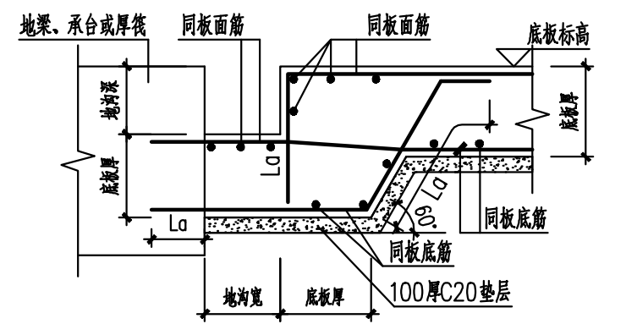
地梁、承台或厚筏
同板面筋
底板标高
同板底筋
100厚C20垫层
地沟宽
底板厚

地沟大样二

注：1.适用于一侧贴梁、承台或厚筏时。
2.当地沟跨越梁时，梁上留Φ100过水洞，洞底平坡顶。

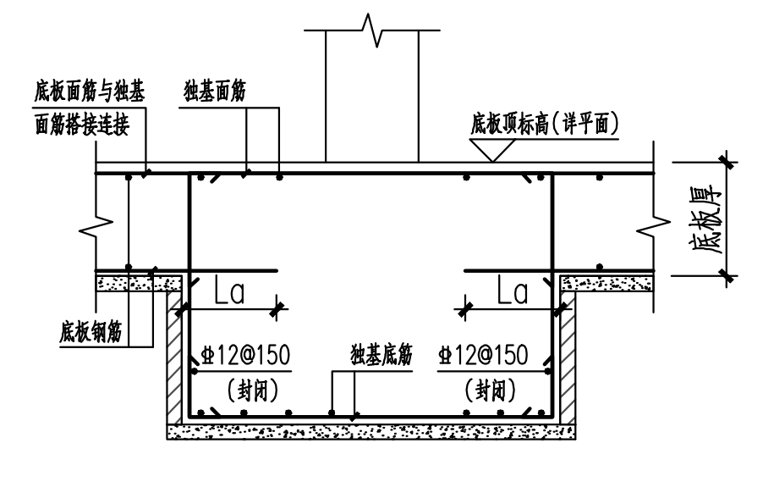
底板面筋与独基面筋搭接连接
独基面筋
底板顶标高（详平面）
Φ12@150

底板遇独立基础钢筋构造

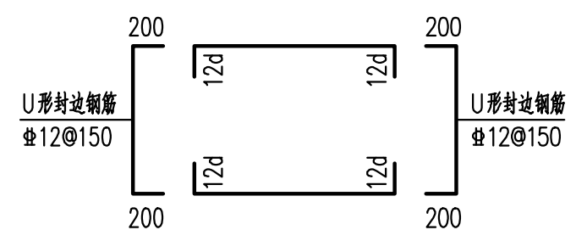
U型封边钢筋
Φ12@150

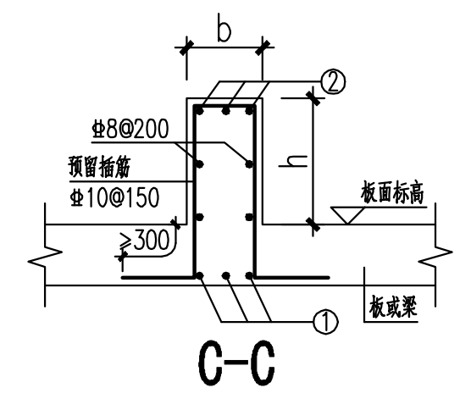

C-C

b(mm)	①	②
200≤b≤300	2Φ16	2Φ16
300<b≤400	3Φ16	3Φ16
400<b<500	4Φ16	4Φ16

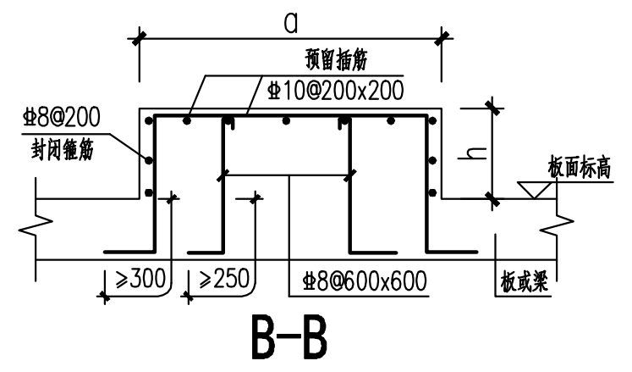

B-B

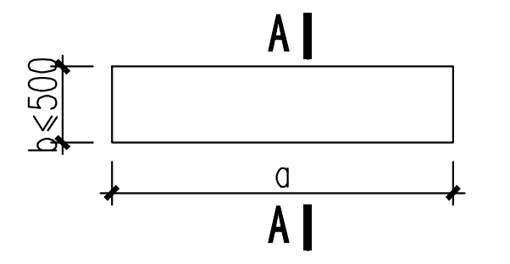

条形设备基础详图

注：1.设备基础范围先预留插筋。
2.二次浇筑的设备基础及定位尺寸详设备图。
3.设备基础混凝土强度等级采用C25。

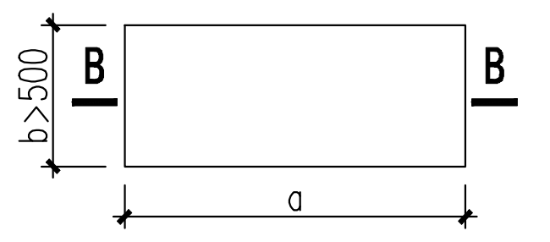

板式设备基础详图

注：1.设备基础范围先预留插筋。
2.二次浇筑的设备基础及定位尺寸详设备图。
3.设备基础混凝土强度等级采用C25。

独立基础配筋表

独立基础编号	基础截面(bxh)	基础厚度	X向基础底筋	Y向基础底筋	X向基础顶筋	Y向基础顶筋
DJ1	3500x3500	500	Φ14@120	Φ14@120	Φ14@150(底板顶筋)+Φ8@150(附加)	Φ14@150(底板顶筋)+Φ8@150(附加)
DJ2	8000x4200	600	Φ14@100	Φ14@100	Φ14@150(底板顶筋)+Φ10@150(附加)	Φ14@150(底板顶筋)+Φ10@150(附加)
DJ3	9000x4200	800	Φ16@100	Φ16@100	Φ14@150(底板顶筋)+Φ14@150(附加)	Φ14@150(底板顶筋)+Φ14@150(附加)
DJ4	7000x4400	950	Φ18@100	Φ18@100	Φ14@150(底板顶筋)+Φ16@150(附加)	Φ14@150(底板顶筋)+Φ16@150(附加)
DJ5	10200x3300	700	Φ18@110	Φ18@140	Φ14@150(底板顶筋)+Φ12@150(附加)	Φ14@150(底板顶筋)+Φ12@150(附加)
DJ6	9000x7000	600	Φ16@100	Φ14@100	Φ14@150(底板顶筋)+Φ10@150(附加)	Φ14@150(底板顶筋)+Φ10@150(附加)
DJ7	3600x9000	500	Φ14@120	Φ14@120	Φ14@150(底板顶筋)+Φ8@150(附加)	Φ14@150(底板顶筋)+Φ8@150(附加)
DJ8	8000x4200	600	Φ14@100	Φ14@100	Φ14@150(底板顶筋)+Φ10@150(附加)	Φ14@150(底板顶筋)+Φ10@150(附加)
DJ8a	8000x4200	600	Φ16@100	Φ14@100	Φ14@150(底板顶筋)+Φ10@150(附加)	Φ14@150(底板顶筋)+Φ18@150(附加)
DJ9	4000x7000	500	Φ16@120	Φ14@120	Φ14@150(底板顶筋)+Φ8@150(附加)	Φ14@150(底板顶筋)+Φ8@150(附加)
DJ10	8700x2900	500	Φ14@120	Φ14@120	Φ14@120	Φ14@120
DJ11	4000x12000	500	Φ18@100	Φ20@100	Φ14@150(底板顶筋)+Φ8@150(附加)	Φ14@150(底板顶筋)+Φ8@150(附加)
DJ12	9300x4500	600	Φ14@100	Φ14@100	Φ14@150(底板顶筋)+Φ12@150(附加)	Φ14@150(底板顶筋)+Φ10@150(附加)
DJ13	14000x4500	500	Φ14@100	Φ16@100	Φ14@150(底板顶筋)+Φ8@150(附加)	Φ14@150(底板顶筋)+Φ8@150(附加)
DJ14	11000x2900	500	Φ14@120	Φ14@120	Φ14@120	Φ14@120

湖南省建设工程施工图审查文件审查合格专用章
长沙市金坤建设工程设计咨询有限公司
S18006
房屋建筑工程（含超限高层）：一类
市政工程（道路、桥梁）：一类
有效期至2025.12.31
2025.12.05

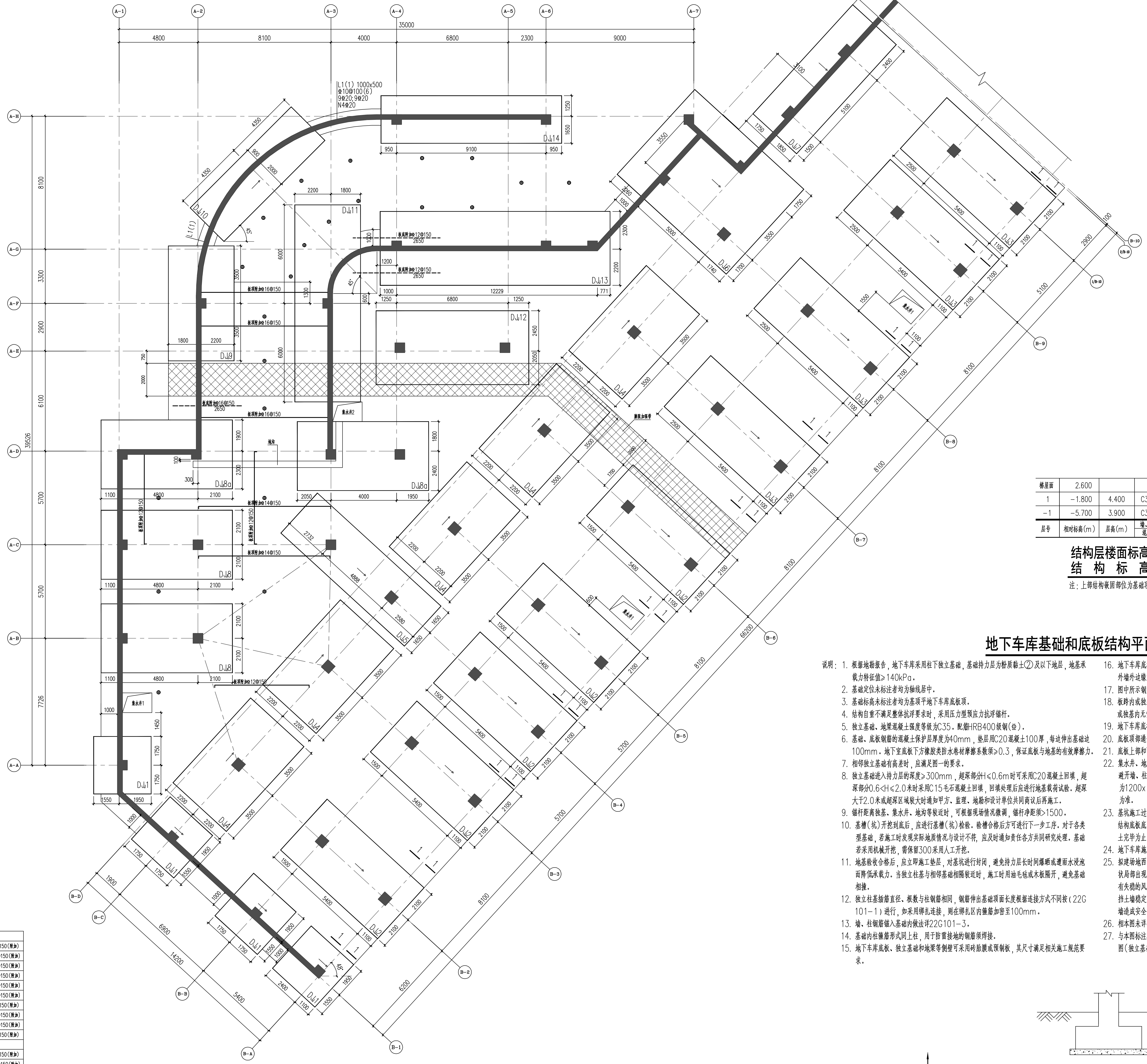
A-1
A-2
A-3
A-4
A-5
A-6
A-7
A-H
A-G
A-F
A-E
A-D
A-C
A-B
A-A
35000
4800
8100
4000
6800
2300
9000
39526
L1(1) 1000x500
Φ10@100(6)
9Φ20;9Φ20
N4Φ20
DJ1
DJ2
DJ3
DJ4
DJ5
DJ6
DJ7
DJ8
DJ8a
DJ9
DJ10
DJ11
DJ12
DJ13
DJ14
集水井1
集水井2
板顶附加Φ16@150
板顶附加Φ14@150
B-1
B-2
B-3
B-4
B-5
B-6
B-7
B-8
B-9
B-10
B-A
B-B
B-C
B-D

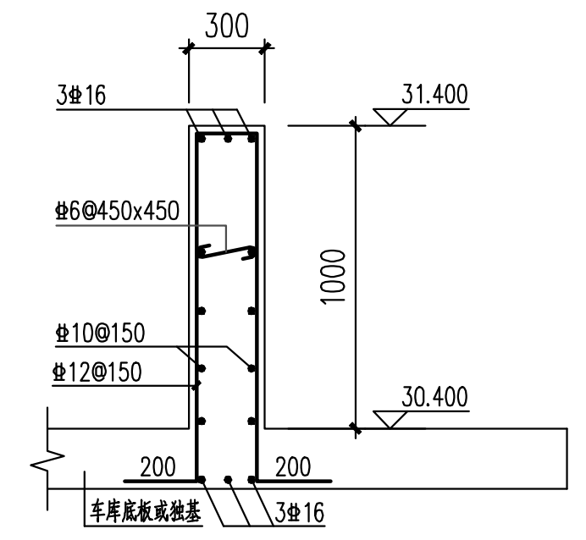
300
3Φ16
31.400
Φ6@450x450
Φ10@150
Φ12@150
30.400
1000
200
200

1-1

梯屋面	2.600			C30
1	-1.800	4.400	C30	C35
-1	-5.700	3.900	C35	C35
层号	相对标高(m)	层高(m)	墙、柱 混凝土强度等级	梁、板

结构层楼面标高
结构标高

注：上部结构嵌固部位为基础顶。

地下车库基础和底板结构平面布置图

说明：
1. 根据地勘报告，地下车库采用柱下独立基础，基础持力层为粉质黏土②及以下地层，地基承载力特征值≥140kPa。
2. 基础定位未标注者均为轴线居中。
3. 基础标高未标注者均为基顶平地下车库底板顶。
4. 结构自重不满足整体抗浮要求时，采用压力型预应力抗浮锚杆。
5. 独立基础、地梁混凝土强度等级为C35。配筋HRB400级钢(Φ)。
6. 基础、底板钢筋的混凝土保护层厚度为40mm，垫层用C20混凝土100厚，每边伸出基础边100mm。地下室底板下方橡胶类防水卷材摩擦系数须≥0.3，保证底板与地基的有效摩擦力。
7. 相邻独立基础有高差时，应满足图一的要求。
8. 独立基础进入持力层的深度≥300mm，超深部分H≤0.6m时可采用C20混凝土回填，超深部分0.6<H≤2.0米时采用C15毛石混凝土回填，回填处理后应进行地基载荷试验。超深大于2.0米或超深区域较大时通知甲方、监理、地勘和设计单位共同商议后再施工。
9. 锚杆距离独基、集水井、地沟等较近时，可根据现场情况微调，锚杆净距须>1500。
10. 基槽（坑）开挖到底后，应进行基槽（坑）检验。验槽合格后方可进行下一步工序。对于各类型基础，若施工时发现实际地质情况与设计不符，应及时通知责任各方共同研究处理。基础若采用机械开挖，需保留300采用人工开挖。
11. 地基验收合格后，应立即施工垫层，对基坑进行封闭，避免持力层长时间爆晒或遭雨水浸泡而降低承载力。当独立柱基与相邻基础相隔较近时，施工时用油毛毡或木板隔开，避免基础相撞。
12. 独立柱基插筋直径、根数与柱钢筋相同，钢筋伸出基础顶面长度根据连接方式不同按（22G101-1）进行，如采用绑扎连接，则在绑扎区内箍筋加密至100mm。
13. 墙、柱钢筋锚入基础内做法详22G101-3。
14. 基础内柱箍筋形式同上柱，用于防雷接地的钢筋须焊接。
15. 地下车库底板、独立基础和地梁等侧壁可采用砖胎膜或预制板，其尺寸满足相关施工规范要求。
16. 地下车库底板（JB1）厚未标注者均为350，配筋Φ14@150双层双向。底板从地下车库外墙外边缘挑出长度未标注者均为1000。
17. 图中所示钢筋均为底板附加钢筋。未标注“板顶附加钢筋”者均为板底附加钢筋。
18. 板跨内或独基内有箭头“——▸” 标示者，箭头所示方向为该板跨或独基钢筋X方向，板跨内或独基内无箭头标示者，该板跨或独基钢筋方向详板跨或独基钢筋方向示意图。
19. 地下车库底板（JB）钢筋遇独基按独基封边钢筋构造大样施工。
20. 底板顶部通长钢筋，在独基处不截断，底部通长钢筋在独基处截断。
21. 底板上部和下部纵筋在板跨1/3处搭接。
22. 集水井、地沟定位未标注者均为平独立基础或混凝土墙、柱。排水沟定位以建施为准，尽量避开墙、柱、承台、独立基础。集水井1尺寸为1200x1800x1200(h)，集水井2尺寸为1200x1800x1500(h)，地沟深度未标注者均为300。集水井尺寸及深度以建施图为准。
23. 基坑施工过程中，应采取可靠降水截水措施，以确保工程和施工安全；地下水位应降至地下结构底板底面以下1.0m，且波动幅度不应大于0.5m，降水作业应持续至地下车库顶板覆土完毕为止。
24. 地下车库施工前应做好基坑支护。
25. 拟建场地西侧现状存在浆砌片石挡墙，墙高约7.2-8.0m，结构尺寸及基础情况不详，现状局部出现空鼓、砂浆脱落，施工缝出现明显错位，挡墙阳角处已出现明显纵向裂缝，边坡有失稳的风险。本项目施工前应对西侧挡土墙进行相应的调查，必要时进行加固处理，确保挡土墙稳定的前提下，方能进行墙前（坡底）拟建建筑物的基础施工，基础施工不得对挡土墙造成安全隐患。拟建场地东侧埋设有电缆及雨污水管道等。施工时须引起重视，确保安全。
26. 相本图未详事宜应按结构设计总说明中相关要求施工。
27. 与本图标注相关钢筋构造详图参见《混凝土结构施工图平面整体表示方法制图规则和构造详图（独立基础、条形基础、筏形基础、桩基础）》(22G101-3)。

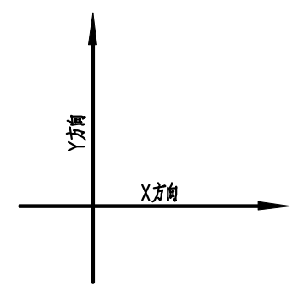

板跨或独基钢筋方向示意

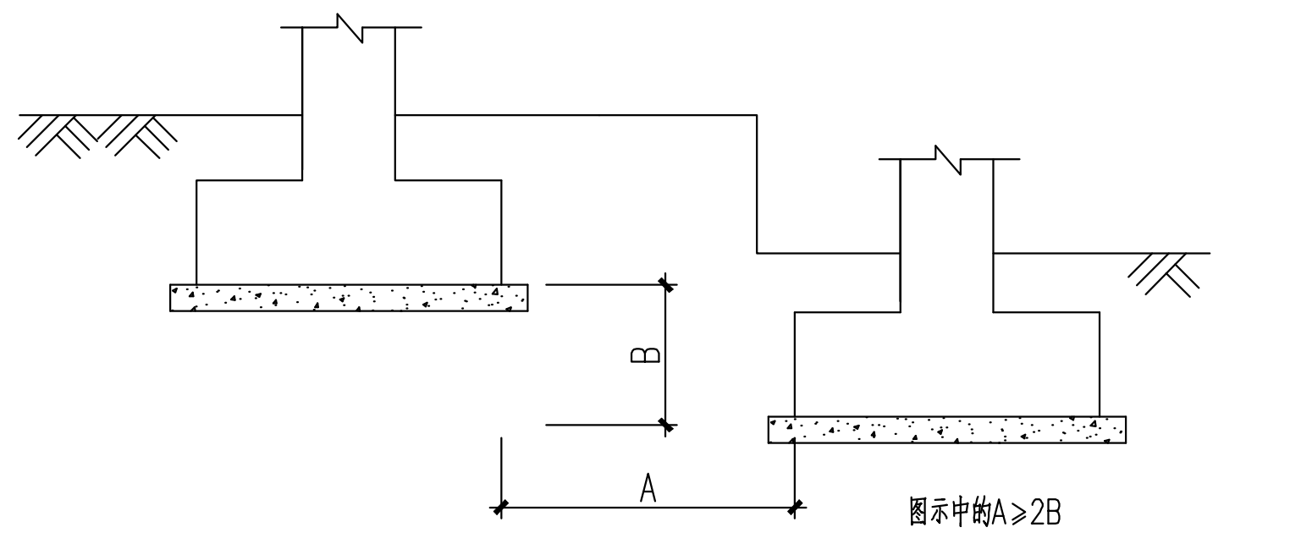

图一

湖南省建筑设计院集团股份有限公司
HUNAN ARCHITECTURAL DESIGN INSTITUTE GROUP CO.LTD.

设计证书甲级编号 A143000700
FIRST CLASS SERIAL NUMBER OF DESIGN CERTIFICATE: A143000700

建设单位 CLIENT	岳阳市岳阳楼区人民检察院
工程名称 PROJ. NAME	岳阳市岳阳楼区人民检察院“两房”建设附属工程
子项名称 SUB-ITEM	地下室

设计签字 SIGNATURE

项目经理 PROJECT MANAGER	钟华 肖艺	
设计总负责人 CHIEF DESIGNER	彭雨晴	
专业负责人 SPE.DESIGNER	王超	王超
设计 DESIGNER	谭江慧	谭江慧
制图 DRAWER	谭江慧	谭江慧
校对 CHECKED	袁晟	袁晟
审核 EXAMINED	王超	王超
审定 APPROVED	杨承超	杨承超
注册人 REGISTRANT	王超	

中华人民共和国一级注册结构工程师
姓名：王超
注册号：4300070-S071
有效期：至2026年6月

出图盖章 STAMP

湖南省建筑设计院集团股份有限公司
出图专用章
等级：甲级 编号：A143000700

图纸名称 DRAWING TITLE

地下车库基础和底板结构平面布置图

工程代号 PRO. NO.	2025-AB011-01
图别 D.S.	结施
版次 VER. No.	01
图号 D. NO.	007
日期 DATE	2025.11

本图需加盖本司出图签章，否则一律无效