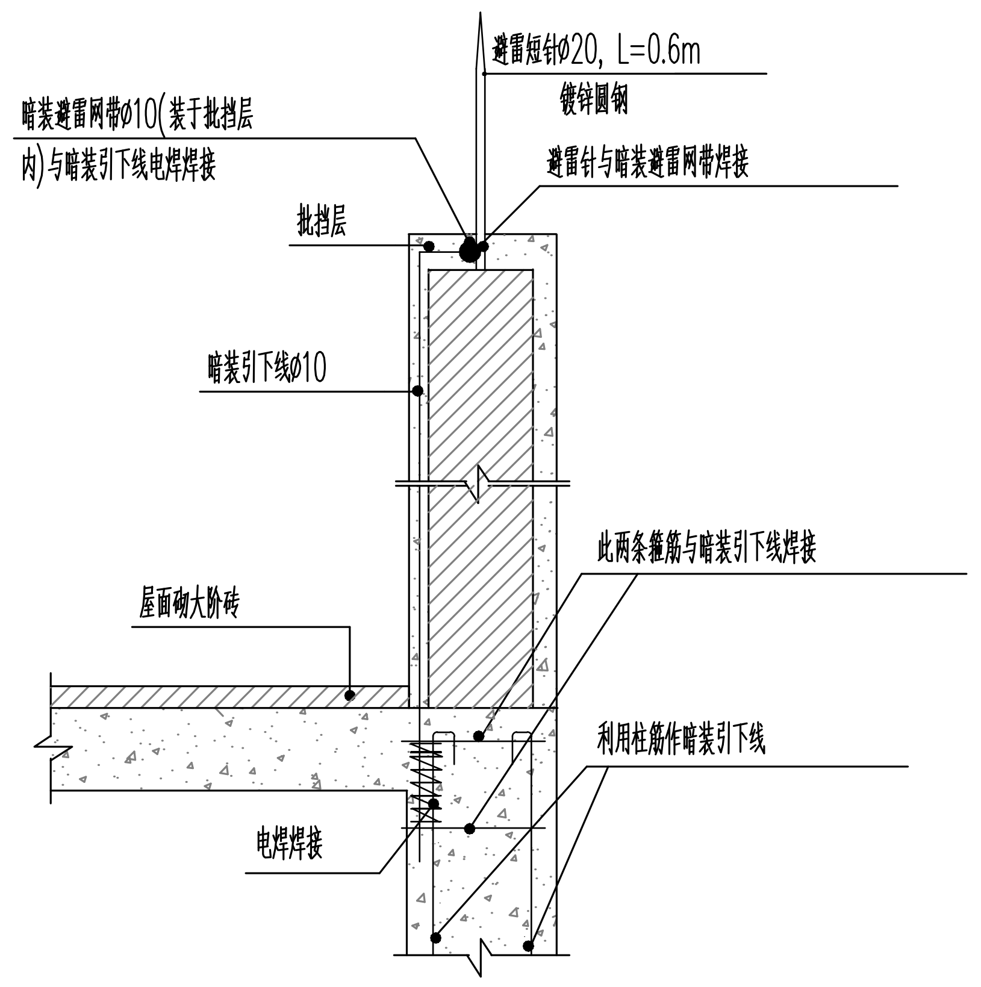
避雷短针Ø20, L=0.6m
镀锌圆钢
暗装避雷网带Ø10(装于批挡层内)与暗装引下线电焊焊接
避雷针与暗装避雷网带焊接
批挡层
暗装引下线Ø10
此两条箍筋与暗装引下线焊接
屋面砌大阶砖
利用柱筋作暗装引下线
电焊焊接

Ⓐ 女儿墙暗装避雷带

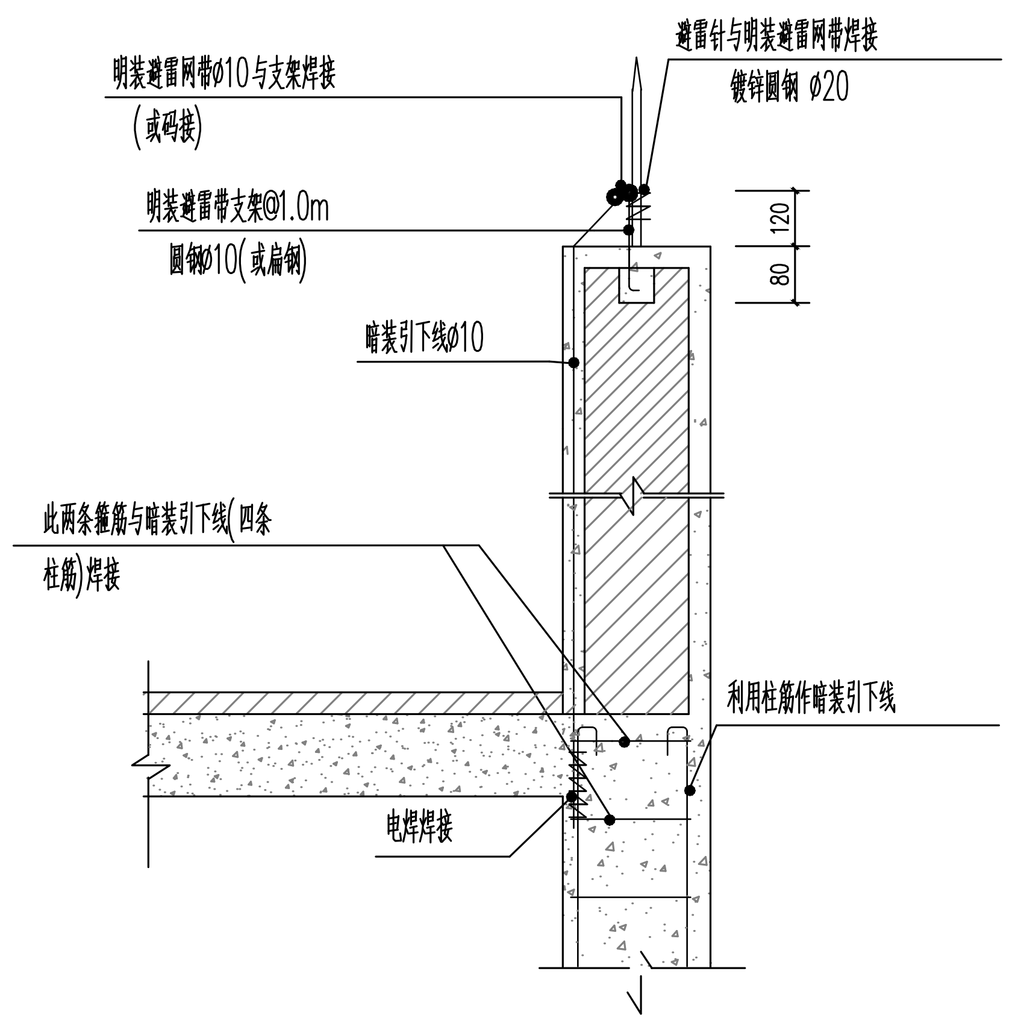
明装避雷网带Ø10与支架焊接(或码接)
避雷针与明装避雷网带焊接
镀锌圆钢 Ø20
明装避雷带支架@1.0m
圆钢Ø10(或扁钢)
120
80
暗装引下线Ø10
此两条箍筋与暗装引下线(四条柱筋)焊接
利用柱筋作暗装引下线
电焊焊接

Ⓔ 女儿墙明装避雷带

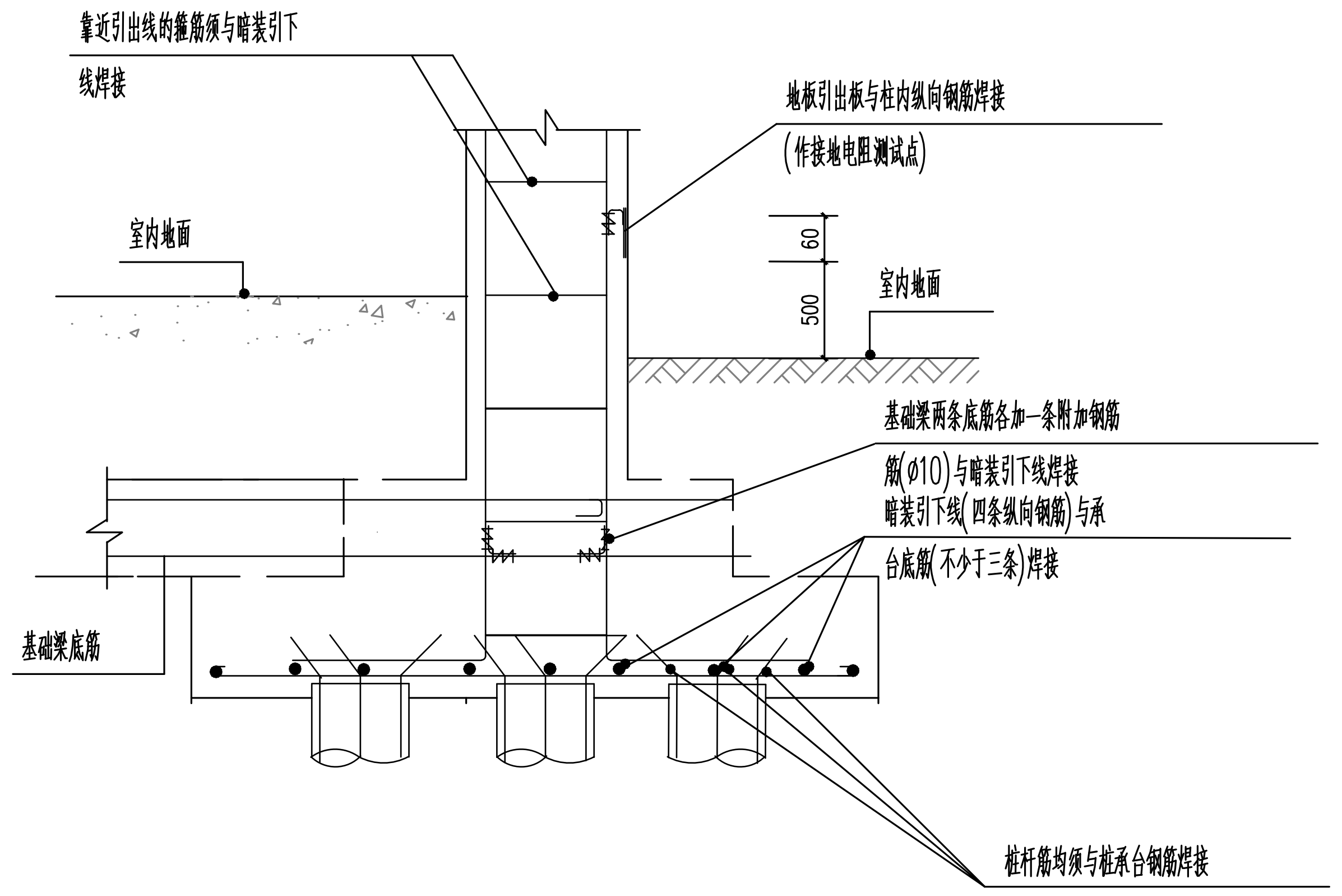
靠近引出线的箍筋须与暗装引下线焊接
地板引出板与柱内纵向钢筋焊接(作接地电阻测试点)
室内地面
60
500
室内地面
基础梁两条底筋各加一条附加钢筋(Ø10)与暗装引下线焊接
暗装引下线(四条纵向钢筋)与承台底筋(不少于三条)焊接
基础梁底筋
桩杆筋均须与桩承台钢筋焊接

1-1剖面

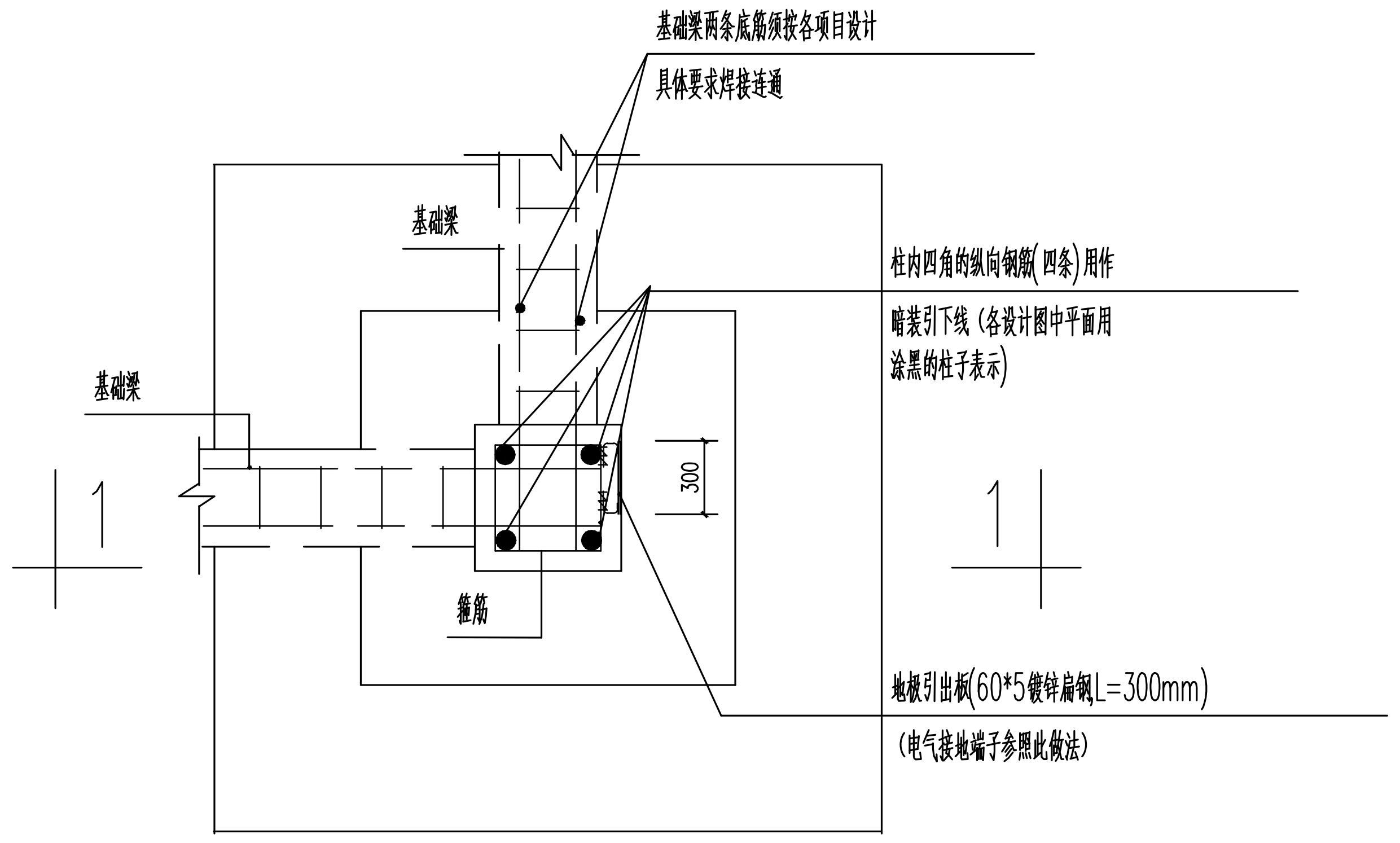
基础梁两条底筋须按各项目设计具体要求焊接连通
基础梁
柱内四角的纵向钢筋(四条)用作暗装引下线(各设计图中平面用涂黑的柱子表示)
基础梁
300
1
1
箍筋
地极引出板(60*5镀锌扁钢,L=300mm)
(电气接地端子参照此做法)

Ⓘ 电气接地点及电阻测量点引出方式

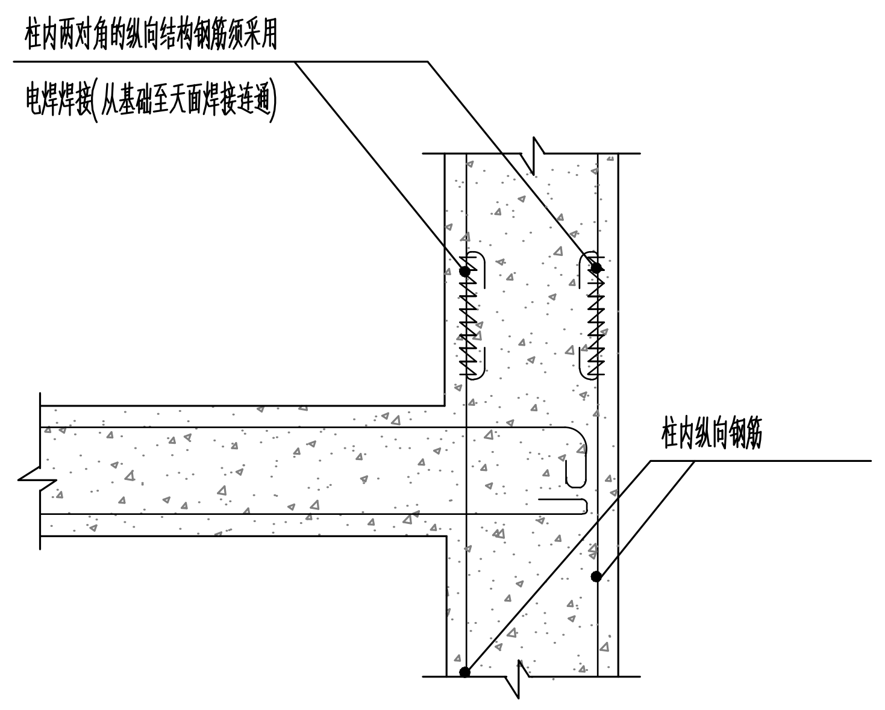
柱内两对角的纵向结构钢筋须采用电焊焊接(从基础至天面焊接连通)
柱内纵向钢筋

Ⓑ 利用柱内钢筋作暗装引下线

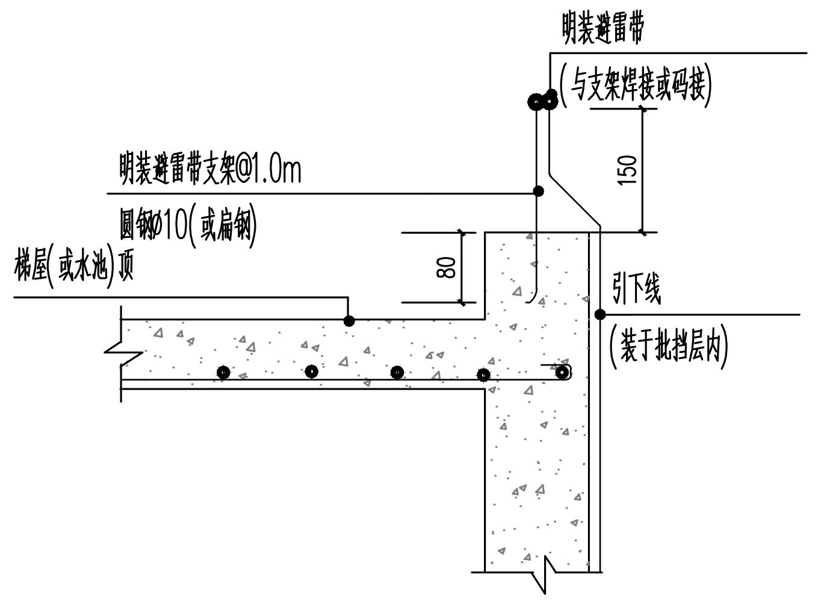
明装避雷带(与支架焊接或码接)
明装避雷带支架@1.0m
圆钢Ø10(或扁钢)
梯屋(或水池)顶
150
80
引下线(装于批挡层内)

Ⓕ 梯屋或(水池)顶明装避雷网带

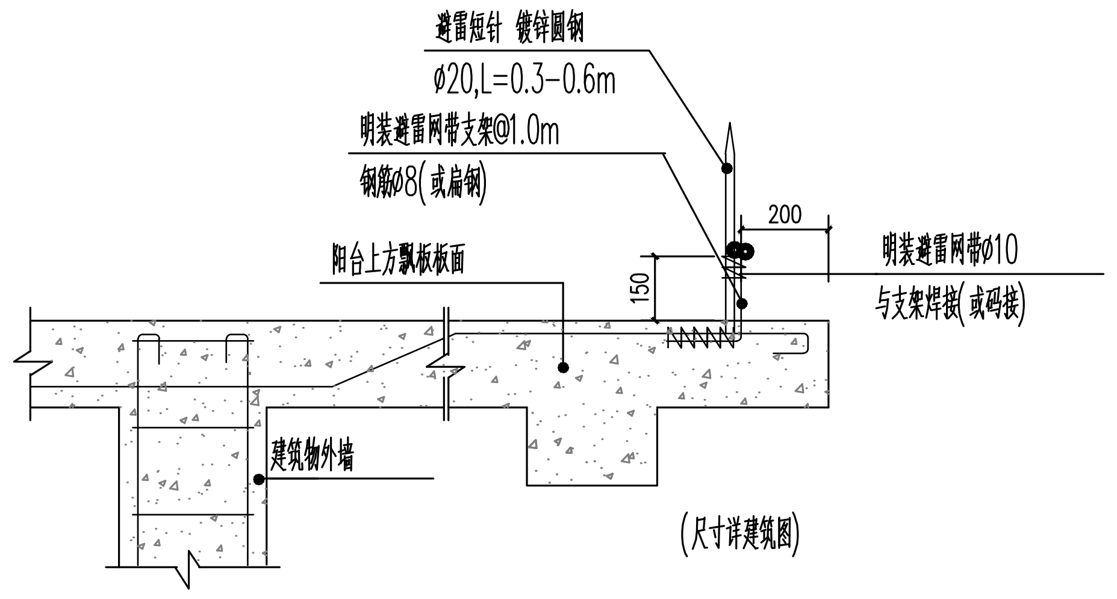
避雷短针 镀锌圆钢
Ø20,L=0.3-0.6m
明装避雷网带支架@1.0m
钢筋Ø8(或扁钢)
阳台上方飘板板面
200
150
明装避雷网带Ø10与支架焊接(或码接)
建筑物外墙
(尺寸详建筑图)

Ⓒ 屋面明装避雷网带

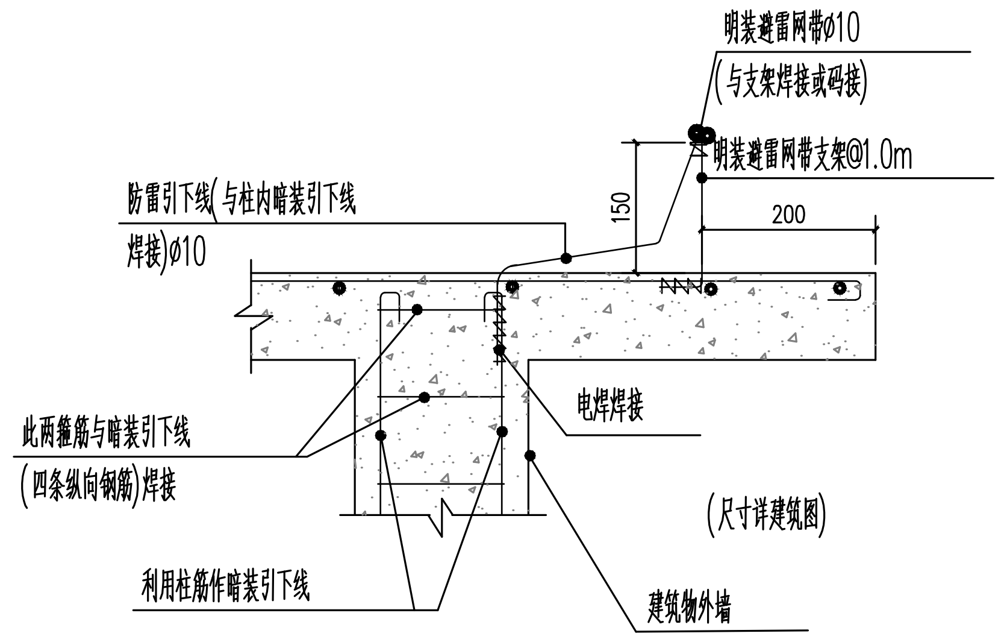
明装避雷网带Ø10(与支架焊接或码接)
明装避雷网带支架@1.0m
防雷引下线(与柱内暗装引下线焊接)Ø10
150
200
此两箍筋与暗装引下线(四条纵向钢筋)焊接
电焊焊接
(尺寸详建筑图)
利用柱筋作暗装引下线
建筑物外墙

Ⓖ 屋面明装避雷网带

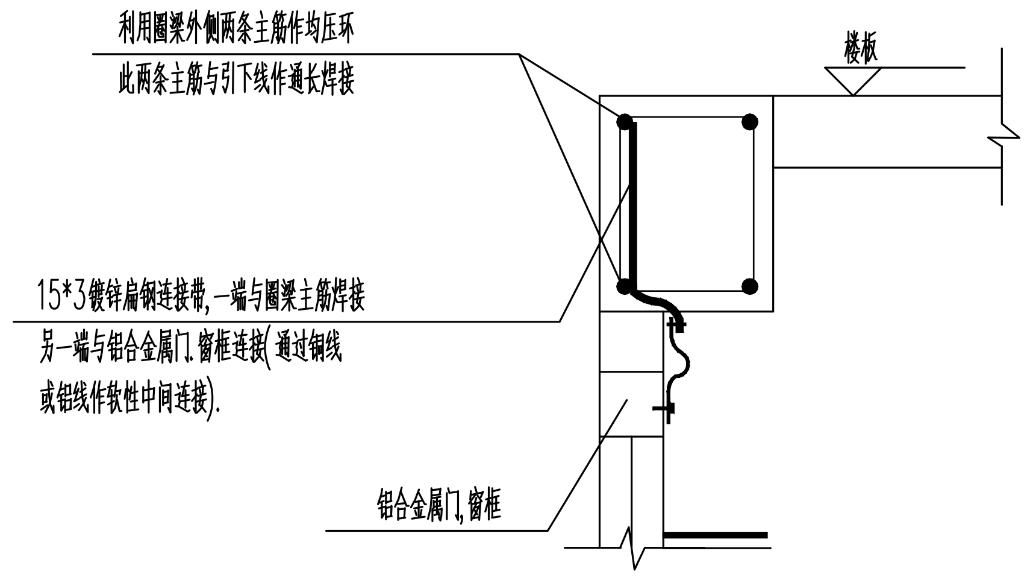
利用圈梁外侧两条主筋作均压环此两条主筋与引下线作通长焊接
楼板
15*3镀锌扁钢连接带,一端与圈梁主筋焊接另一端与铝合金属门.窗框连接(通过铜线或铝线作软性中间连接).
铝合金属门,窗框

Ⓙ 防侧击雷均压环及侧窗接地做法大样图

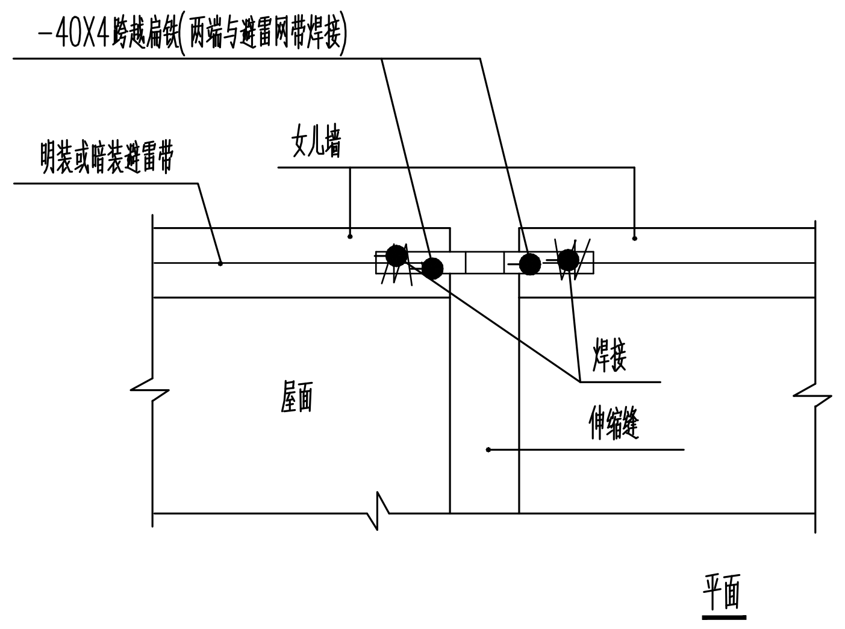
-40X4跨越扁铁(两端与避雷网带焊接)
明装或暗装避雷带
女儿墙
屋面
焊接
伸缩缝
平面

Ⓚ 屋面伸缩缝避雷网带处理

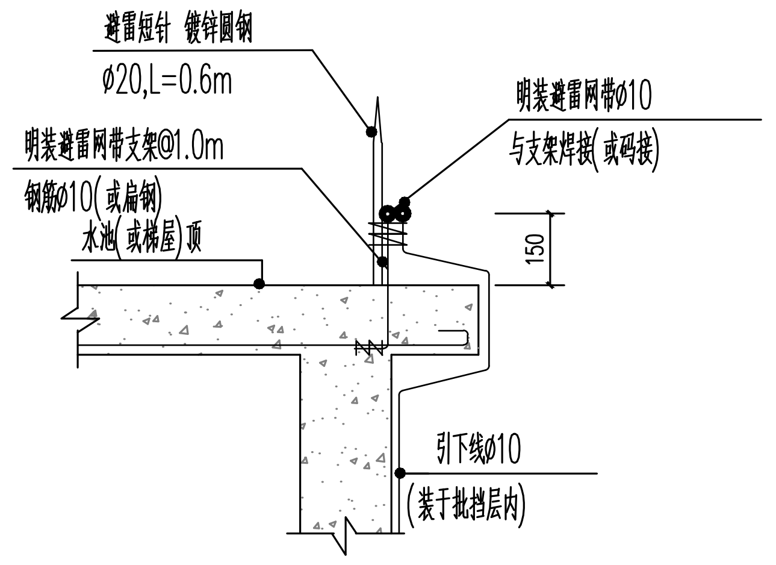
避雷短针 镀锌圆钢
Ø20,L=0.6m
明装避雷网带支架@1.0m
钢筋Ø10(或扁钢)
水池(或梯屋)顶
明装避雷网带Ø10与支架焊接(或码接)
150
引下线Ø10(装于批挡层内)

Ⓓ 水池或(梯屋)顶明装避雷网带

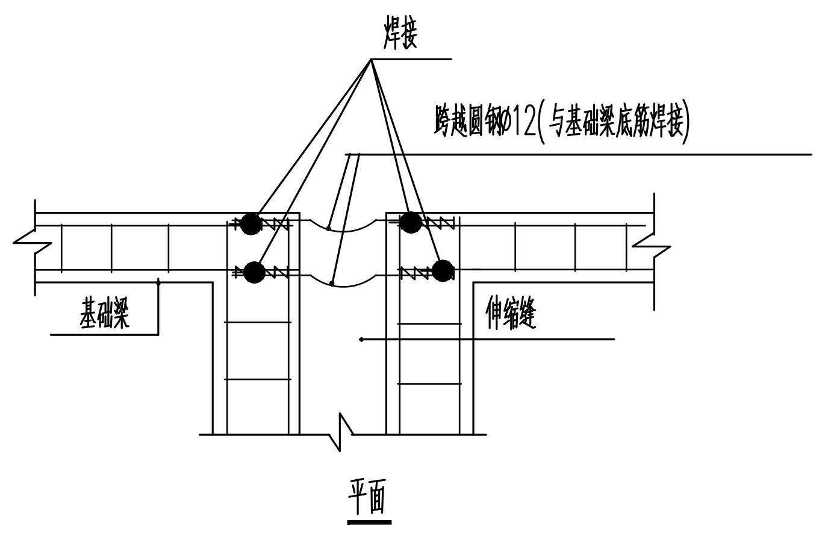
焊接
跨越圆钢Ø12(与基础梁底筋焊接)
基础梁
伸缩缝
平面

Ⓗ

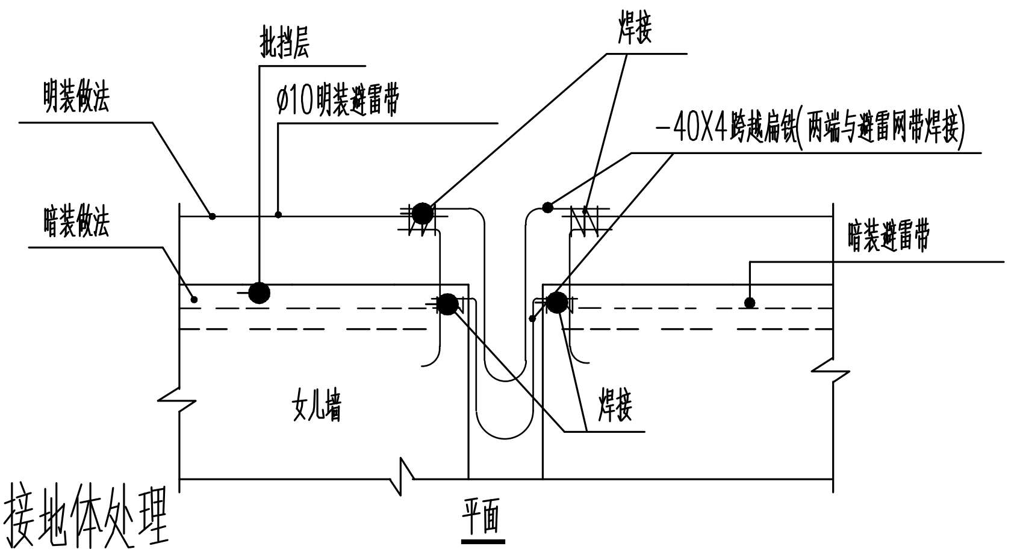
批挡层
Ø10明装避雷带
明装做法
暗装做法
焊接
-40X4跨越扁铁(两端与避雷网带焊接)
暗装避雷带
女儿墙
焊接
平面

基础伸缩缝接地体处理

防雷接地大样图

湖南省建设工程施工图审查文件审查合格专用章
岳阳天通工程咨询有限责任公司
S18012
房屋建筑工程：一类
市政工程(道路)：二类
有效期至2025.12.31
2025.07.29

不得在图纸上量取尺寸施工。
如有任何不详事宜，须在施工前与设计师会商。
本工程图纸未经设计单位许可不得用于其他地方。

会签		
建筑专业		
结构专业		
给排水专业		
电气专业		
暖通专业		

岳阳市规划勘测设计院有限公司
建筑行业(建筑工程)乙级：A243019305

项目负责人	陈志宇	陈志宇
审定人	吴勇	
审核人	刘林丽	刘林丽
专业负责人	刘林丽	刘林丽
校对人	秦军	秦军
设计人	李丹	

档案号:

建设单位:
岳阳市岳阳楼区住房和城乡建设局
(岳阳市岳阳楼区汇城发展集团有限公司)

工程名称:
岳阳楼区剪刀池社区驿马巷周边文体及公共设施提质改造工程

子项名称:
学校大门

图名:
防雷接地大样图

图别:

日期: 2025.07

比例: 1:100

图号: 电施-09

版本号:

版本说明:

版本	日期	审核	备注

岳阳市规划勘测设计院有限公司
出图专用章
市政行业(排水、桥梁工程)专业乙级
风景园林工程设计专项乙级
建筑行业(建筑工程)乙级
证书编号:A243019305 有效期:2026年7月6日