图纸须加盖出图印章,否则一律无效

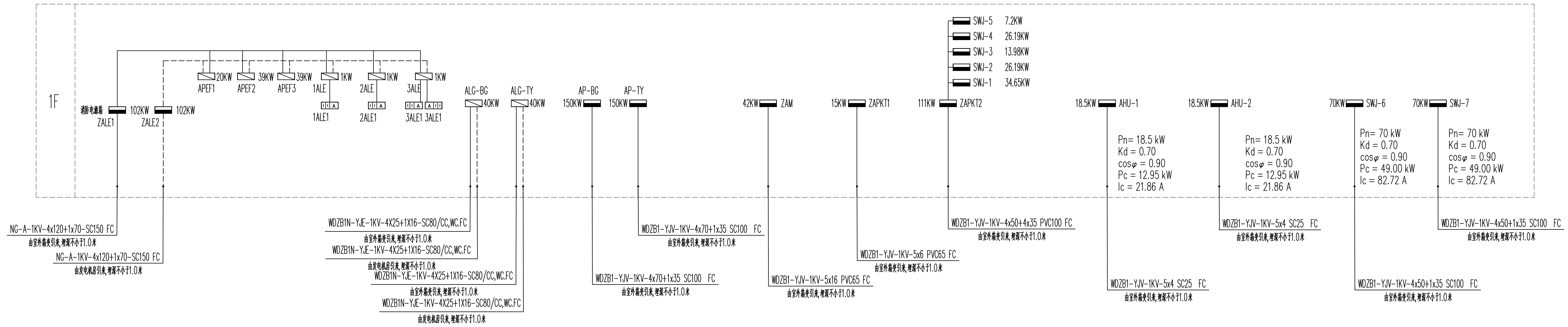

1F
消防电源箱
ZALE1 102KW
ZALE2 102KW
APEF1 20KW
APEF2 39KW
APEF3 39KW
1ALE 1KW
2ALE 1KW
3ALE 1KW
1ALE1
2ALE1
3ALE1 3ALE1
ALG-BG 40KW
ALG-TY 40KW
AP-BG 150KW
AP-TY 150KW
42KW ZAM
15KW ZAPKT1
111KW ZAPKT2
SWJ-5 7.2KW
SWJ-4 26.19KW
SWJ-3 13.98KW
SWJ-2 26.19KW
SWJ-1 34.65KW
18.5KW AHU-1
18.5KW AHU-2
70KW SWJ-6
70KW SWJ-7
Pn= 18.5 kW
Kd = 0.70
cosφ = 0.90
Pc = 12.95 kW
Ic = 21.86 A
Pn= 18.5 kW
Kd = 0.70
cosφ = 0.90
Pc = 12.95 kW
Ic = 21.86 A
Pn= 70 kW
Kd = 0.70
cosφ = 0.90
Pc = 49.00 kW
Ic = 82.72 A
Pn= 70 kW
Kd = 0.70
cosφ = 0.90
Pc = 49.00 kW
Ic = 82.72 A
NG-A-1KV-4x120+1x70-SC150 FC
由室外箱变引来,埋深不小于1.0米
NG-A-1KV-4x120+1x70-SC150 FC
由发电机房引来,埋深不小于1.0米
WDZB1N-YJE-1KV-4X25+1X16-SC80/CC,WC.FC
由室外箱变引来,埋深不小于1.0米
WDZB1N-YJE-1KV-4X25+1X16-SC80/CC,WC.FC
由发电机房引来,埋深不小于1.0米
WDZB1N-YJE-1KV-4X25+1X16-SC80/CC,WC.FC
由室外箱变引来,埋深不小于1.0米
WDZB1N-YJE-1KV-4X25+1X16-SC80/CC,WC.FC
由发电机房引来,埋深不小于1.0米
WDZB1-YJV-1KV-4x70+1x35 SC100 FC
由室外箱变引来,埋深不小于1.0米
WDZB1-YJV-1KV-4x70+1x35 SC100 FC
由室外箱变引来,埋深不小于1.0米
WDZB1-YJV-1KV-5x16 PVC65 FC
由室外箱变引来,埋深不小于1.0米
WDZB1-YJV-1KV-5x6 PVC65 FC
由室外箱变引来,埋深不小于1.0米
WDZB1-YJV-1KV-4x50+4x35 PVC100 FC
由室外箱变引来,埋深不小于1.0米
WDZB1-YJV-1KV-5x4 SC25 FC
由室外箱变引来,埋深不小于1.0米
WDZB1-YJV-1KV-5x4 SC25 FC
由室外箱变引来,埋深不小于1.0米
WDZB1-YJV-1KV-4x50+1x35 SC100 FC
由室外箱变引来,埋深不小于1.0米
WDZB1-YJV-1KV-4x50+1x35 SC100 FC
由室外箱变引来,埋深不小于1.0米

竖向配电干线图

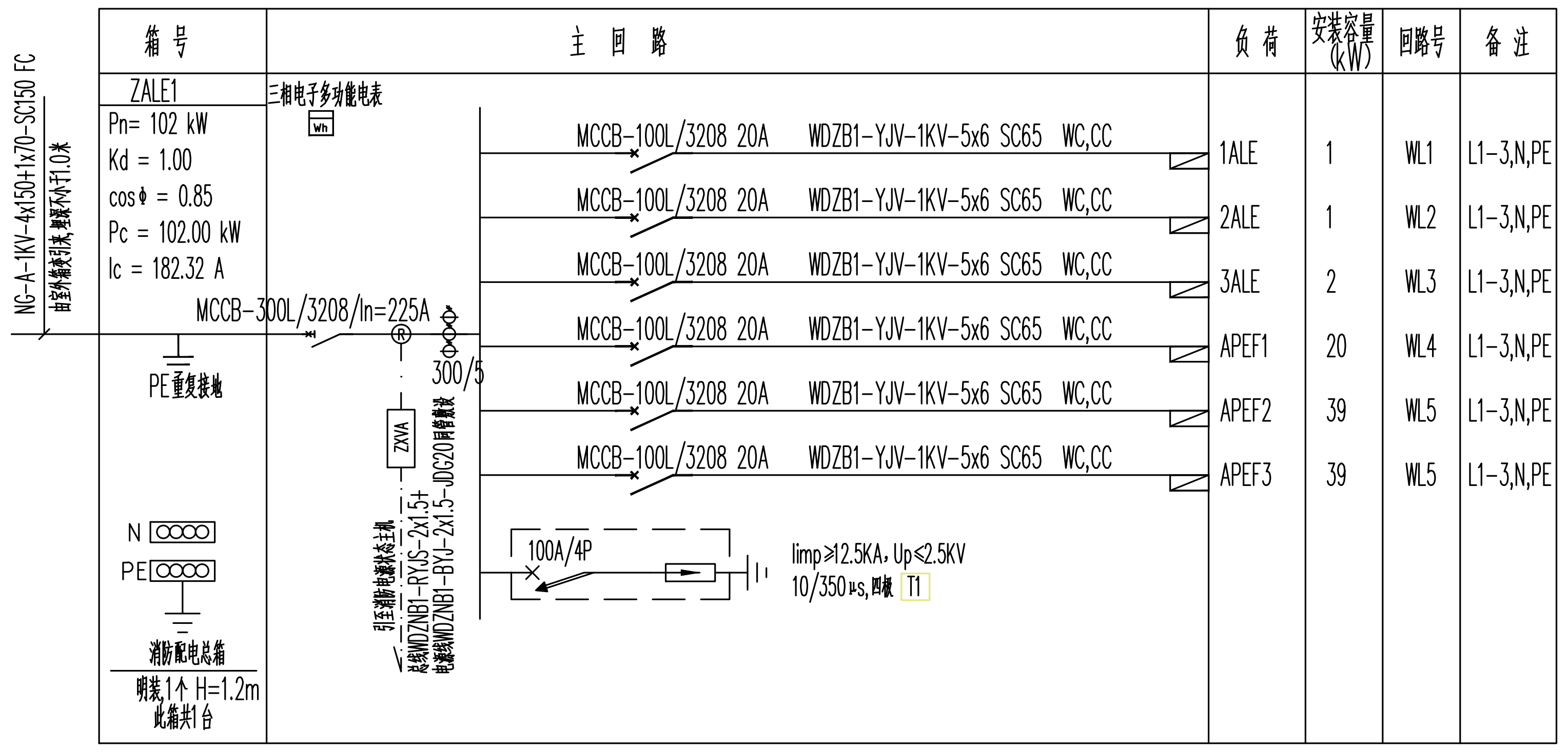

箱号
主回路
负荷
安装容量(kW)
回路号
备注
ZALE1
Pn= 102 kW
Kd = 1.00
cosΦ = 0.85
Pc = 102.00 kW
Ic = 182.32 A
三相电子多功能电表
Wh
NG-A-1KV-4x150+1x70-SC150 FC
由室外箱变引来,埋深不小于1.0米
MCCB-300L/3208/In=225A
300/5
PE重复接地
ZXVA
引至消防电源状态主机
总线WDZNB1-RYJS-2x1.5+
电源线WDZNB1-BYJ-2x1.5-JDG20同管敷设
MCCB-100L/3208 20A WDZB1-YJV-1KV-5x6 SC65 WC,CC 1ALE 1 WL1 L1-3,N,PE
MCCB-100L/3208 20A WDZB1-YJV-1KV-5x6 SC65 WC,CC 2ALE 1 WL2 L1-3,N,PE
MCCB-100L/3208 20A WDZB1-YJV-1KV-5x6 SC65 WC,CC 3ALE 2 WL3 L1-3,N,PE
MCCB-100L/3208 20A WDZB1-YJV-1KV-5x6 SC65 WC,CC APEF1 20 WL4 L1-3,N,PE
MCCB-100L/3208 20A WDZB1-YJV-1KV-5x6 SC65 WC,CC APEF2 39 WL5 L1-3,N,PE
MCCB-100L/3208 20A WDZB1-YJV-1KV-5x6 SC65 WC,CC APEF3 39 WL5 L1-3,N,PE
100A/4P
Iimp≥12.5KA, Up≤2.5KV
10/350μs,四极 T1
N
PE
消防配电总箱
明装1个 H=1.2m
此箱共1台

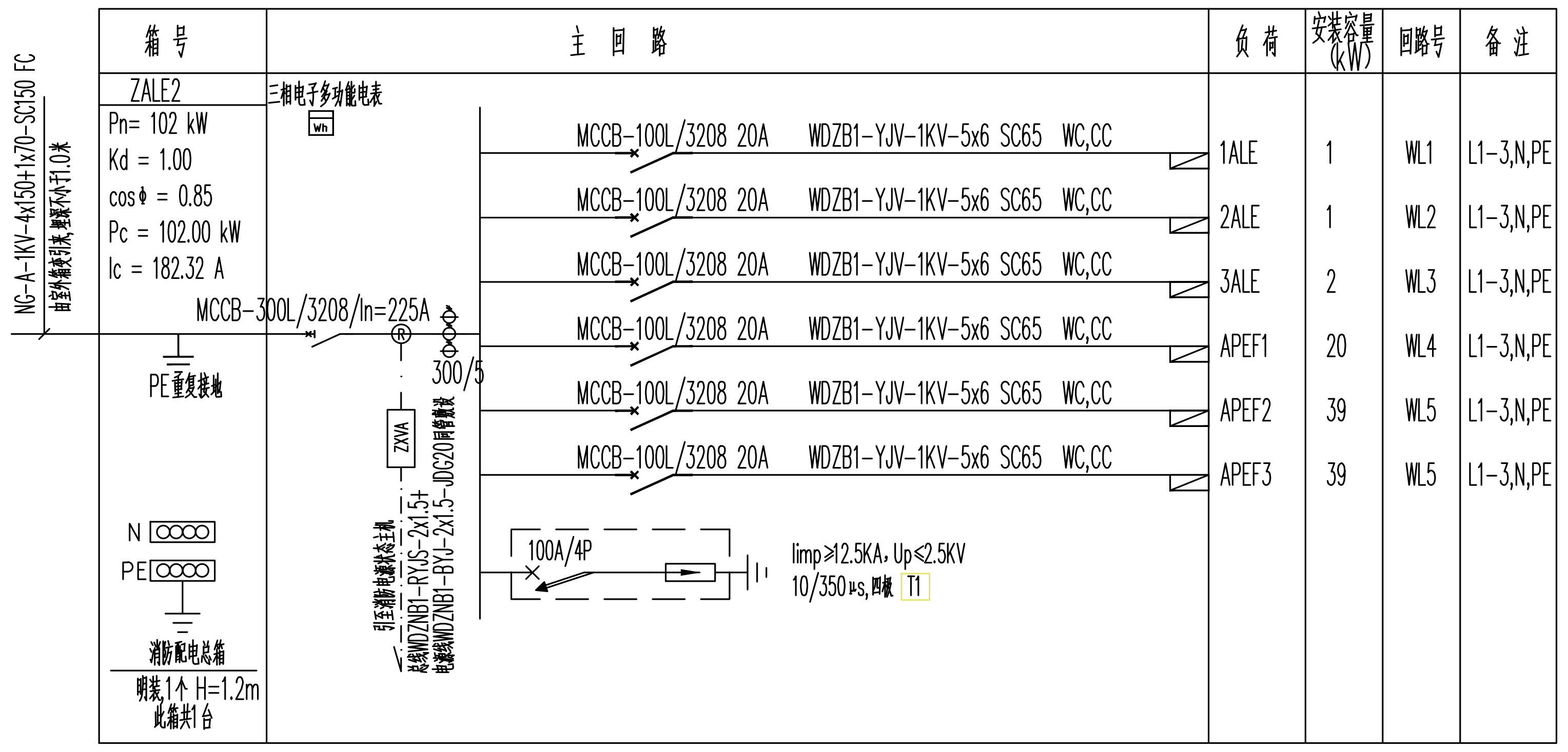

箱号
主回路
负荷
安装容量(kW)
回路号
备注
ZALE2
Pn= 102 kW
Kd = 1.00
cosΦ = 0.85
Pc = 102.00 kW
Ic = 182.32 A
三相电子多功能电表
Wh
NG-A-1KV-4x150+1x70-SC150 FC
由发电机房引来,埋深不小于1.0米
MCCB-300L/3208/In=225A
300/5
PE重复接地
ZXVA
引至消防电源状态主机
总线WDZNB1-RYJS-2x1.5+
电源线WDZNB1-BYJ-2x1.5-JDG20同管敷设
MCCB-100L/3208 20A WDZB1-YJV-1KV-5x6 SC65 WC,CC 1ALE 1 WL1 L1-3,N,PE
MCCB-100L/3208 20A WDZB1-YJV-1KV-5x6 SC65 WC,CC 2ALE 1 WL2 L1-3,N,PE
MCCB-100L/3208 20A WDZB1-YJV-1KV-5x6 SC65 WC,CC 3ALE 2 WL3 L1-3,N,PE
MCCB-100L/3208 20A WDZB1-YJV-1KV-5x6 SC65 WC,CC APEF1 20 WL4 L1-3,N,PE
MCCB-100L/3208 20A WDZB1-YJV-1KV-5x6 SC65 WC,CC APEF2 39 WL5 L1-3,N,PE
MCCB-100L/3208 20A WDZB1-YJV-1KV-5x6 SC65 WC,CC APEF3 39 WL5 L1-3,N,PE
100A/4P
Iimp≥12.5KA, Up≤2.5KV
10/350μs,四极 T1
N
PE
消防配电总箱
明装1个 H=1.2m
此箱共1台

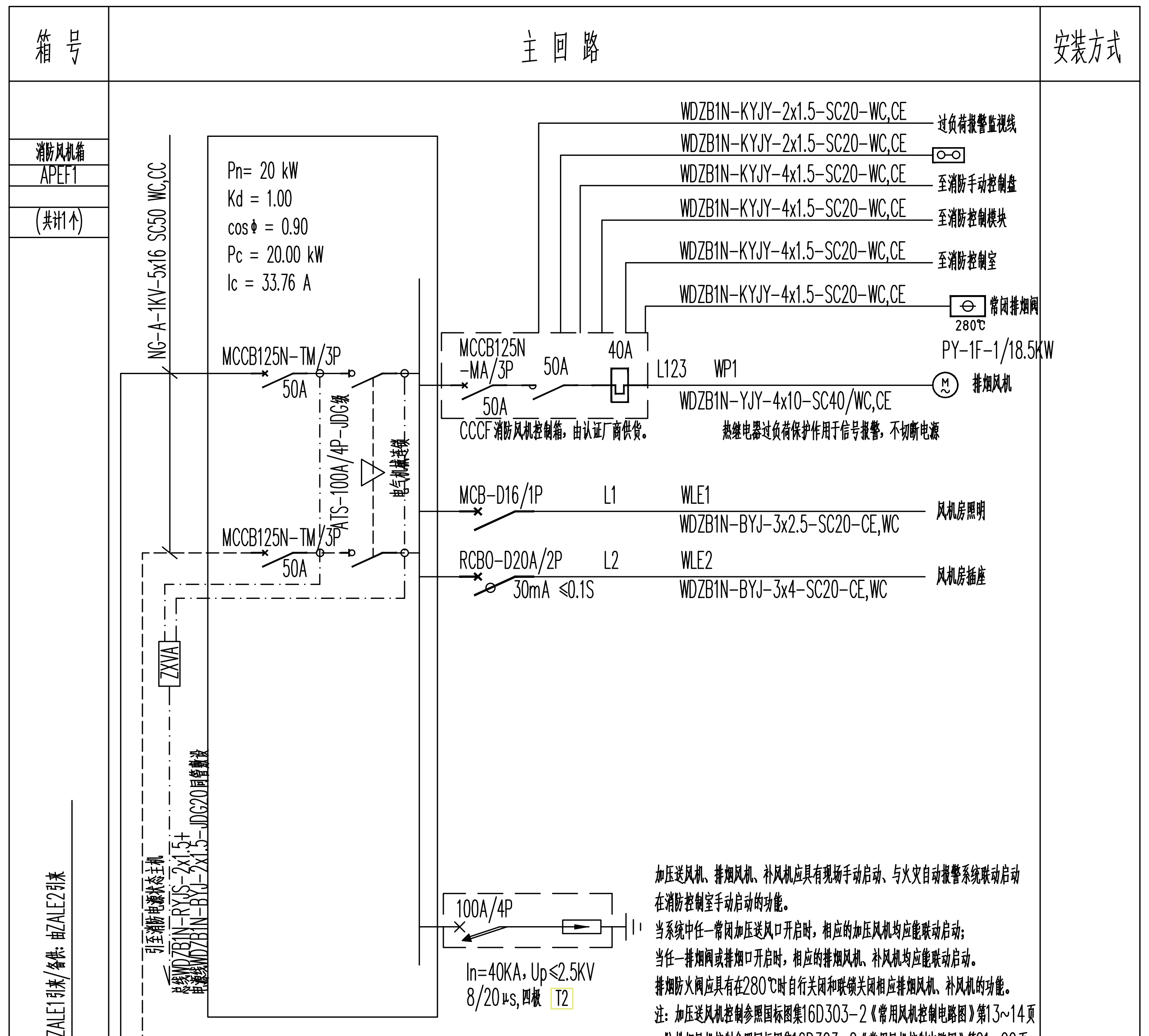

箱号
主回路
安装方式
消防风机箱
APEF1
(共计1个)
NG-A-1KV-5x16 SC50 WC,CC
主电源:由ZALE1引来;备用:由ZALE2引来
Pn= 20 kW
Kd = 1.00
cosΦ = 0.90
Pc = 20.00 kW
Ic = 33.76 A
MCCB125N-TM/3P 50A
MCCB125N-TM/3P 50A
ATS-100A/4P-JDG级
电气机械连锁
ZXVA
引至消防电源状态主机
总线WDZB1N-RYJS-2x1.5+
电源线WDZB1N-BYJ-2x1.5-JDG20同管敷设
WDZB1N-KYJY-2x1.5-SC20-WC,CE 过负荷报警监视线
WDZB1N-KYJY-2x1.5-SC20-WC,CE
WDZB1N-KYJY-4x1.5-SC20-WC,CE 至消防手动控制盘
WDZB1N-KYJY-4x1.5-SC20-WC,CE 至消防控制模块
WDZB1N-KYJY-4x1.5-SC20-WC,CE 至消防控制室
WDZB1N-KYJY-4x1.5-SC20-WC,CE 常闭排烟阀 280℃
MCCB125N -MA/3P 50A 50A 40A
L123 WP1
PY-1F-1/18.5KW
排烟风机
WDZB1N-YJY-4x10-SC40/WC,CE
CCCF消防风机控制箱,由认证厂商供货。
热继电器过负荷保护作用于信号报警,不切断电源
MCB-D16/1P L1 WLE1 WDZB1N-BYJ-3x2.5-SC20-CE,WC 风机房照明
RCBO-D20A/2P 30mA ≤0.1S L2 WLE2 WDZB1N-BYJ-3x4-SC20-CE,WC 风机房插座
100A/4P
In=40KA, Up≤2.5KV
8/20μs,四极 T2

加压送风机、排烟风机、补风机应具有现场手动启动、与火灾自动报警系统联动启动在消防控制室手动启动的功能。
当系统中任一常闭加压送风口开启时，相应的加压风机均应能联动启动;
当任一排烟阀或排烟口开启时，相应的排烟风机、补风机均应能联动启动。
排烟防火阀应具有在280℃时自行关闭和联锁关闭相应排烟风机、补风机的功能。
注：加压送风机控制参照国标图集16D303-2《常用风机控制电路图》第13~14页；防排烟风机控制参照国标图集16D303-2《常用风机控制电路图》第21~22页。排风机控制参照国标图集16D303-2《常用风机控制电路图》第77~78页; 潜污泵的控制参照国标图集16D303-3《常用水泵控制电路图》第240~242页。

注 1、消防负荷过负荷，漏电，不跳闸
2、双切箱应具备主、备电源的带电/失电信号的无源输出接点。
3、控制箱为消防认证CCCF风机控制箱，由认证厂商供货。

底距地1.5米挂墙明装

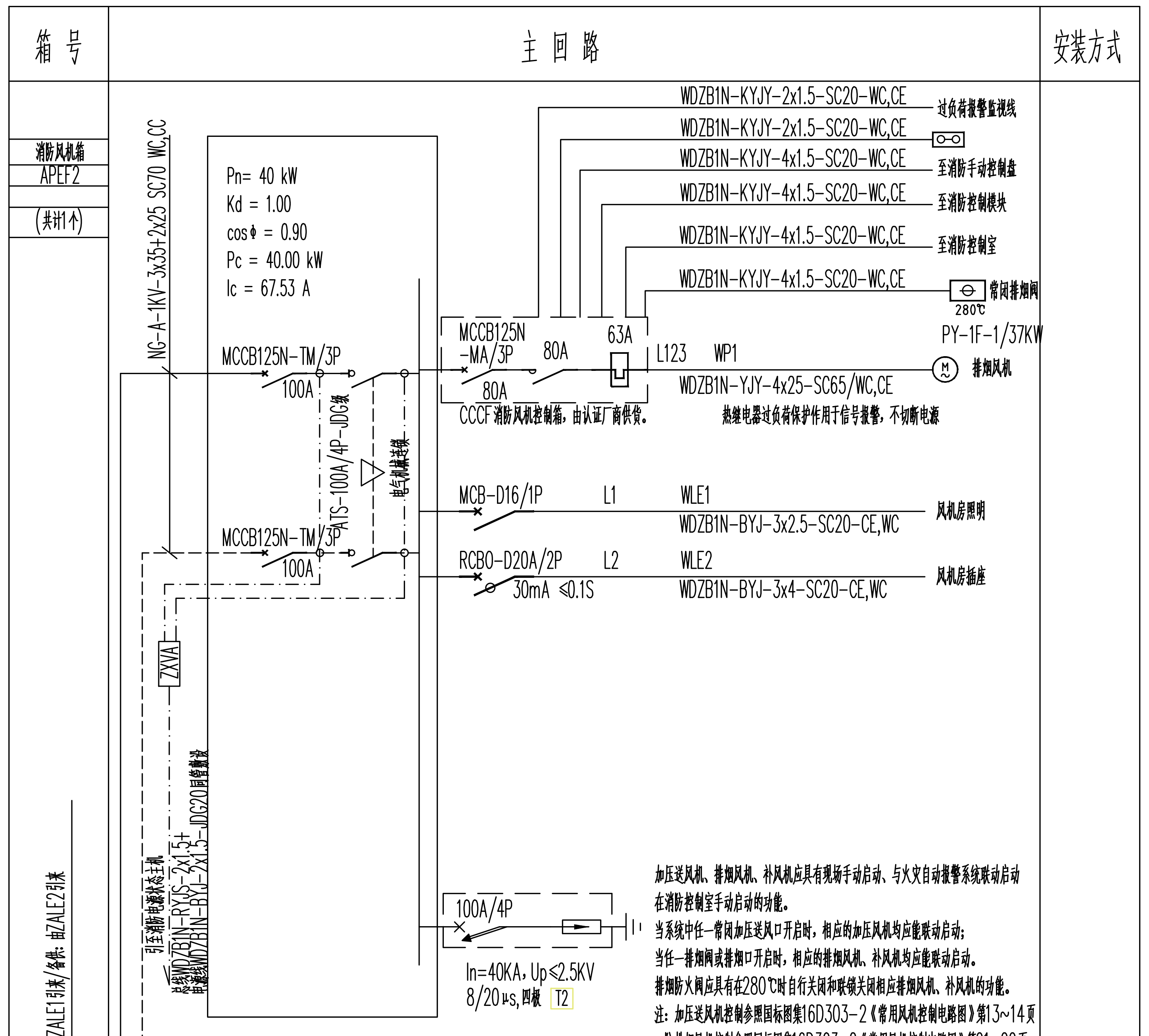

箱号
主回路
安装方式
消防风机箱
APEF2
(共计1个)
NG-A-1KV-3x35+2x25 SC70 WC,CC
主电源:由ZALE1引来;备用:由ZALE2引来
Pn= 40 kW
Kd = 1.00
cosΦ = 0.90
Pc = 40.00 kW
Ic = 67.53 A
MCCB125N-TM/3P 100A
MCCB125N-TM/3P 100A
ATS-100A/4P-JDG级
电气机械连锁
ZXVA
引至消防电源状态主机
总线WDZB1N-RYJS-2x1.5+
电源线WDZB1N-BYJ-2x1.5-JDG20同管敷设
WDZB1N-KYJY-2x1.5-SC20-WC,CE 过负荷报警监视线
WDZB1N-KYJY-2x1.5-SC20-WC,CE
WDZB1N-KYJY-4x1.5-SC20-WC,CE 至消防手动控制盘
WDZB1N-KYJY-4x1.5-SC20-WC,CE 至消防控制模块
WDZB1N-KYJY-4x1.5-SC20-WC,CE 至消防控制室
WDZB1N-KYJY-4x1.5-SC20-WC,CE 常闭排烟阀 280℃
MCCB125N -MA/3P 80A 80A 63A
L123 WP1
PY-1F-1/37KW
排烟风机
WDZB1N-YJY-4x25-SC65/WC,CE
CCCF消防风机控制箱,由认证厂商供货。
热继电器过负荷保护作用于信号报警,不切断电源
MCB-D16/1P L1 WLE1 WDZB1N-BYJ-3x2.5-SC20-CE,WC 风机房照明
RCBO-D20A/2P 30mA ≤0.1S L2 WLE2 WDZB1N-BYJ-3x4-SC20-CE,WC 风机房插座
100A/4P
In=40KA, Up≤2.5KV
8/20μs,四极 T2

加压送风机、排烟风机、补风机应具有现场手动启动、与火灾自动报警系统联动启动在消防控制室手动启动的功能。
当系统中任一常闭加压送风口开启时，相应的加压风机均应能联动启动;
当任一排烟阀或排烟口开启时，相应的排烟风机、补风机均应能联动启动。
排烟防火阀应具有在280℃时自行关闭和联锁关闭相应排烟风机、补风机的功能。
注：加压送风机控制参照国标图集16D303-2《常用风机控制电路图》第13~14页；防排烟风机控制参照国标图集16D303-2《常用风机控制电路图》第21~22页。排风机控制参照国标图集16D303-2《常用风机控制电路图》第77~78页; 潜污泵的控制参照国标图集16D303-3《常用水泵控制电路图》第240~242页。

注 1、消防负荷过负荷，漏电，不跳闸
2、双切箱应具备主、备电源的带电/失电信号的无源输出接点。
3、控制箱为消防认证CCCF风机控制箱，由认证厂商供货。

底距地1.5米挂墙明装

湖南省建设工程施工图审查文件审查合格专用章
岳阳天通工程咨询有限责任公司
S18012
房屋建筑工程：一类
市政工程（道路）：二类
有效期至2025.12.31

2025.07.29

不得在图纸上量取尺寸施工。
如有任何不详事宜，须在施工前与设计师会商。
本工程图纸未经设计单位许可不得用于其他地方。

会签		
建筑专业		
结构专业		
给排水专业		
电气专业		
暖通专业		

岳阳市规划勘测设计院有限公司
建筑行业(建筑工程)乙级：A243019305

项目负责人	陈志宇	陈志宇
审定人	吴勇	
审核人	刘林丽	刘林丽
专业负责人	刘林丽	刘林丽
校对人	秦军	秦军
设计人	李丹	

档案号:

建设单位:
岳阳市岳阳楼区住房和城乡建设局
(岳阳市岳阳楼区汇城发展集团有限公司)

工程名称:
岳阳楼区剪刀池社区驿马巷周边文体及公共设施提质改造工程

子项名称:
仓库改造

图 名:
电气系统图1

图 别:

日 期: 2025.07

比 例: 1:100

图 号: 电施-11

版本号

版本说明

版本	日期	审核	备注

岳阳市规划勘测设计院有限公司
出图专用章
市政行业(给水、排水、桥梁工程)专业乙级
风景园林工程设计专项乙级
建筑行业(建筑工程)乙级
证书编号:A243019305 有效期:2026年7月6日