图纸须加盖出图印章,否则一律无效

防火门监控系统设计说明:

1、依据GB50016-2014 2018版《建筑设计防火规范》、GB50116-2013《火灾自动报警系统设计规范》、GB25506-2010《消防控制室通用技术要求》、GB29364-2012《防火门监控器》

2、防火门监控系统由防火门监控器、防火门电源分机、防火门回路分机、电动闭门器、门磁开关等组成。防火门监控器配置2个出线回路，每回路200个地址点，总容量：400点；可通过CAN总线方式与防火门回路分机进行组网，最大组网台数：40；防火门监控分机最大2个回路，每回路200个地址点，总容量：400点；

3、防火门监控器应符合国家标准《防火门监控器》GB29364-2012的规定，必须具备国家消防电子产品质量监督检验中心出具的产品型式检验报告。

4、防火门监控器应设置在消防控制室内，未设置消防控制室时，应设置在有人值班的场所；用于显示并控制防火门开启、关闭状态，对防火门处于非正常打开的状态或非正常关闭的状态给出报警提示，使其恢复到正常工作状态，确保防火门功能完好，并上传防火门状态信息至消防联动控制器；防火门监控器专用于防火门监控系统并独立安装，不能兼用其他功能的消防系统，不与其他消防系统共用设备。

5、防火门监控器可记录100000条以上相关故障状态信息；可直接管理400台防火门门磁开关及防火门电动闭门器；也可通过防火门监控分机管理400台防火门门磁开关及防火门电动闭门器,防火门监控器可带载40台防火门监控分机，防火门监控器至防火门监控分机之间通信采用CAN总线，通信线WDZB1N-RYJS 2X1.5mm2并联连接，可靠通信距离2000m。

6、防火门监控分机安装于竖井内，防火门监控分机至防火门门磁开关采用通信线WDZB1N-RYJS 2X1.5mm 并联连接可靠通信距离1000m;防火门监控分机至防火门2电动闭门器采用通信线WDZB1N-RYJS 2X1.5mm ，防火门电源分机引出电源线2WDZB1N-BYJ 2X2.5mm JDG20敷设并联连接，供电距离≤200m时，可管理40台2防火门电动闭门器。

7、采用主用电源供电和备用电源供电两种电源供电，主用电源采用消防专用电源AC220V电源供电，备用电源采用两节DC12V/4AH蓄电池串联供电。

8、系统的施工，按照批准的工程设计文件和施工技术方案进行，不得随意变更；确需变更设计时，应由设计单位负责更改并经图审机构审核。

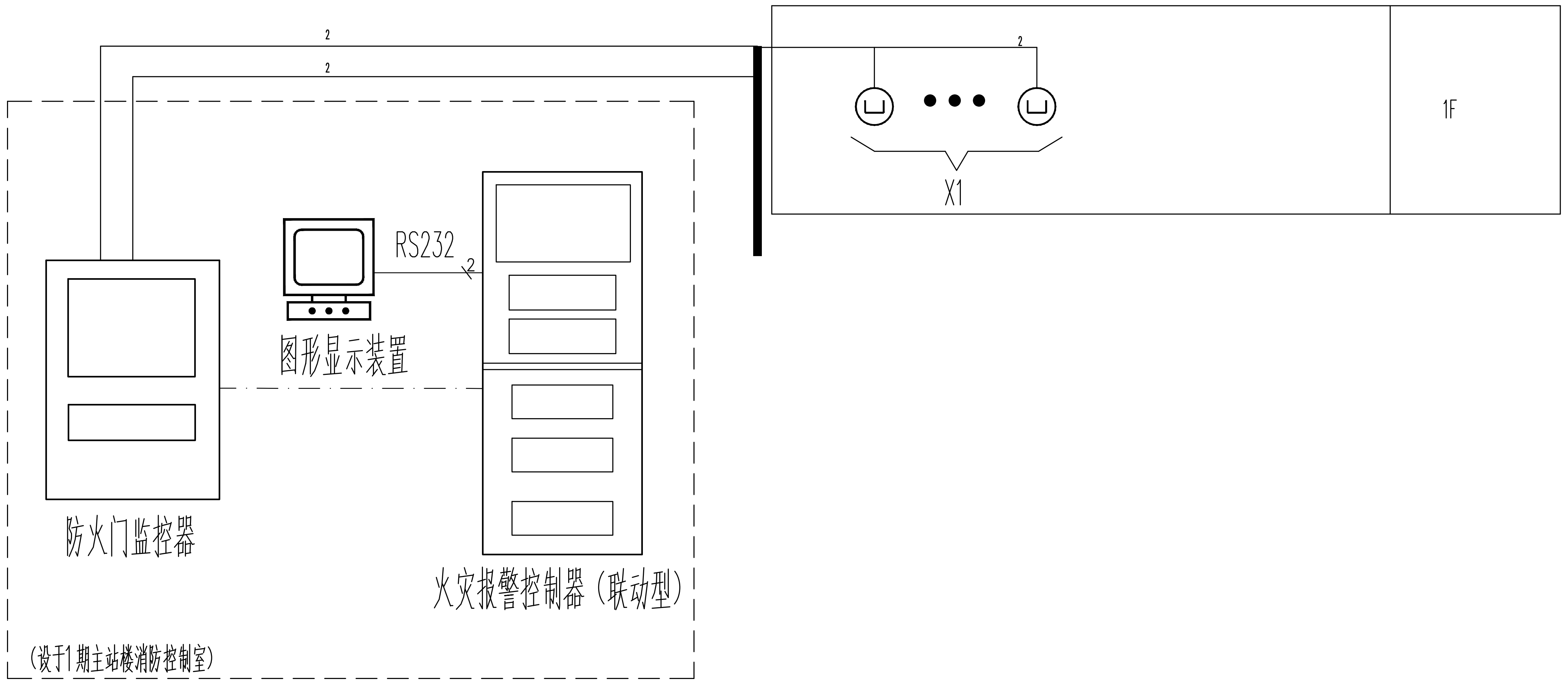
2
2
2
X1
1F
RS232
2
图形显示装置
防火门监控器
火灾报警控制器（联动型）
（设于1期主站楼消防控制室）

防火门监控系统

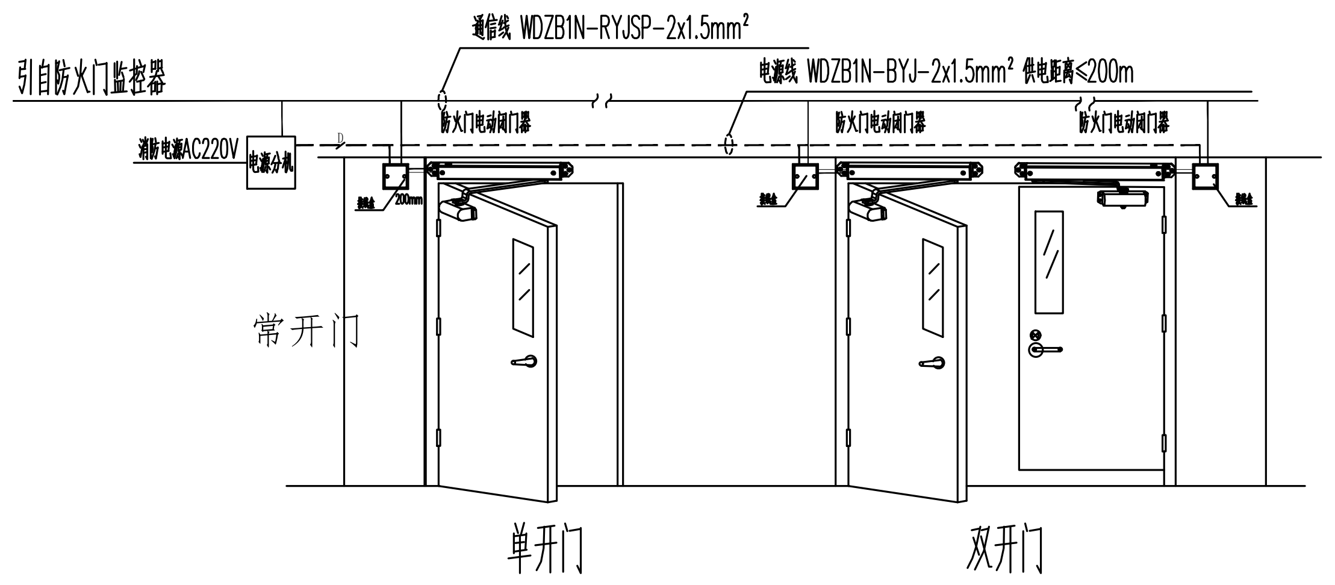
引自防火门监控器
通信线 WDZB1N-RYJSP-2x1.5mm²
电源线 WDZB1N-BYJ-2x1.5mm² 供电距离≤200m
消防电源AC220V
电源分机
防火门电动闭门器
防火门电动闭门器
防火门电动闭门器
接线盒
200mm
接线盒
接线盒
常开门
单开门
双开门

电动闭门器安装示意图

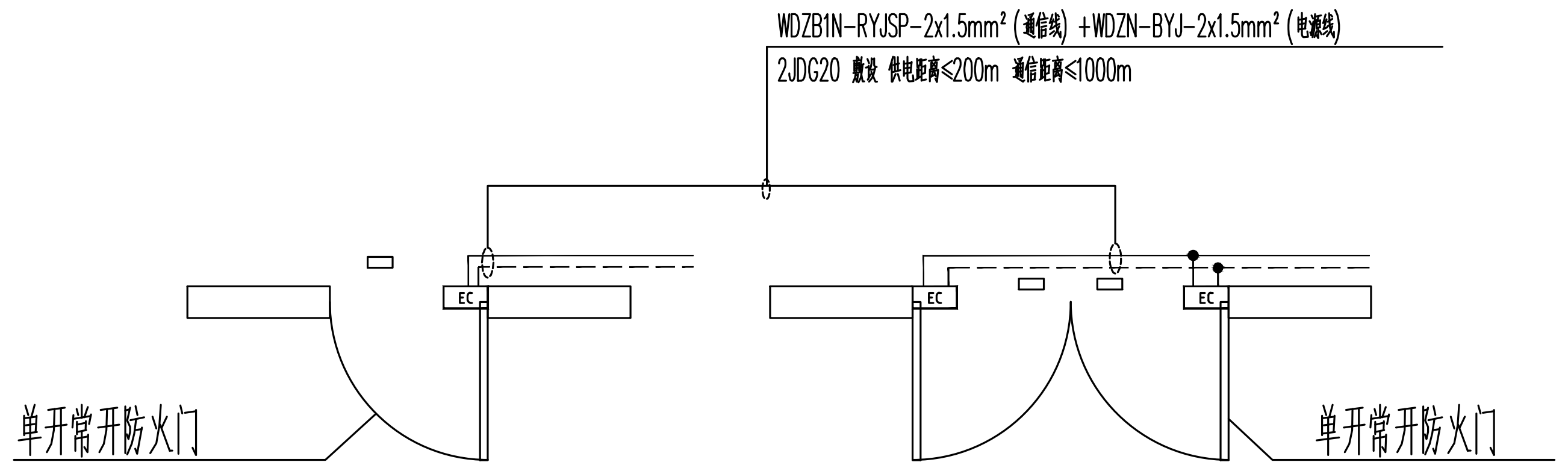
WDZB1N-RYJSP-2x1.5mm² (通信线) +WDZN-BYJ-2x1.5mm² (电源线)
2JDG20 敷设 供电距离≤200m 通信距离≤1000m
EC
EC
EC
单开常开防火门
单开常开防火门

常开防火门(单扇、双扇)接线大样图

常闭防火门监控内容:

常闭防火门安装门磁开关，门磁开关可以探测防火门的开启、关闭、故障状态，并将其状态信息反馈至防火门监控器。

常开防火门监控内容:

常开防火门安装电动闭门器，平时（带电）保持防火门保持常开状态；火警发生时，失电自行关闭防火门，使防火门处于疏散状态。同时将信息反馈至防火门监控器，监控器会显示防火门开启、关闭、故障状态功能。

当门相邻的两个防火分区确认火警时，失电自行关闭防火门。

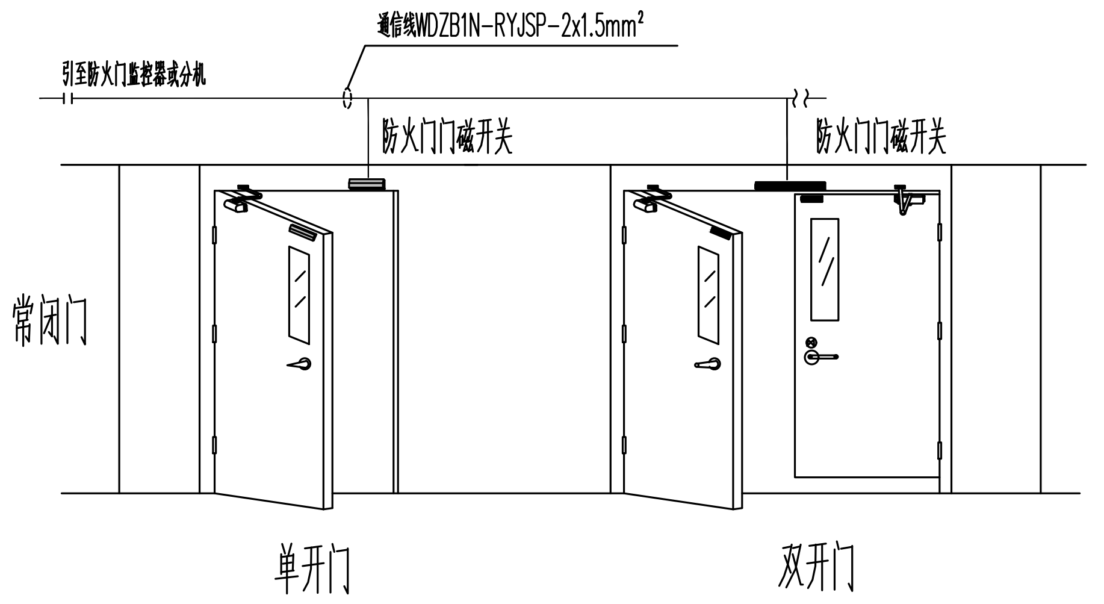
通信线WDZB1N-RYJSP-2x1.5mm²
引至防火门监控器或分机
防火门门磁开关
防火门门磁开关
常闭门
单开门
双开门

门磁开关安装示意图

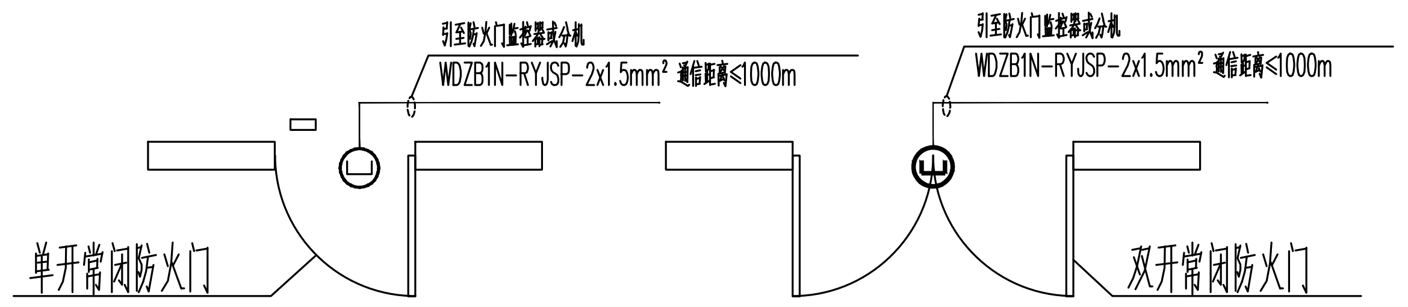
引至防火门监控器或分机
WDZB1N-RYJSP-2x1.5mm² 通信距离≤1000m
引至防火门监控器或分机
WDZB1N-RYJSP-2x1.5mm² 通信距离≤1000m
单开常闭防火门
双开常闭防火门

常闭防火门(单扇、双扇)接线大样图

常闭防火门监控内容:

常闭防火门安装门磁开关，门磁开关可以探测防火门的开启、关闭、故障状态，并将其状态信息反馈至防火门监控器。

常开防火门监控内容:

常开防火门安装电动闭门器，平时（带电）保持防火门保持常开状态；火警发生时，失电自行关闭防火门，使防火门处于疏散状态。同时将信息反馈至防火门监控器，监控器会显示防火门开启、关闭、故障状态功能。

⊔	表示防常闭火门门磁开关
EC	表示防常开火门电动闭门器

湖南省建设工程施工图审查文件审查合格专用章
岳阳天通工程咨询有限责任公司
S18012
房屋建筑工程：一类
市政工程（道路）：二类
有效期至2025.12.31

2025.07.29

不得在图纸上量取尺寸施工。
如有任何不详事宜，须在施工前与设计师会商。
本工程图纸未经设计单位许可不得用于其他地方。

会 签		
建 筑专业		
结 构专业		
给排水专业		
电 气专业		
暖 通专业		

岳阳市规划勘测设计院有限公司
建筑行业(建筑工程)乙级：A243019305

项目负责人	陈志宇	陈志宇
审 定 人	吴 勇	
审 核 人	刘林丽	刘林丽
专业负责人	刘林丽	刘林丽
校 对 人	秦 军	秦军
设 计 人	李 丹	

档案号:

建设单位:
岳阳市岳阳楼区住房和城乡建设局
(岳阳市岳阳楼区汇城发展集团有限公司)

工程名称:
岳阳楼区剪刀池社区驿马巷周边文体及公共设施提质改造工程

子项名称:
仓库改造

图 名:
电气系统图7

图 别:

日 期: 2025.07

比 例: 1:100

图 号: 电施-17

版本号:

版本说明:

版本	日期	审核	备注

岳阳市规划勘测设计院有限公司
出图专用章
市政行业(给水、排水、桥梁工程)专业乙级
风景园林工程设计专项乙级
建筑行业(建筑工程)乙级
证书编号:A243019305 有效期:2026年7月6日