图纸须加盖出图印章,否则一律无效

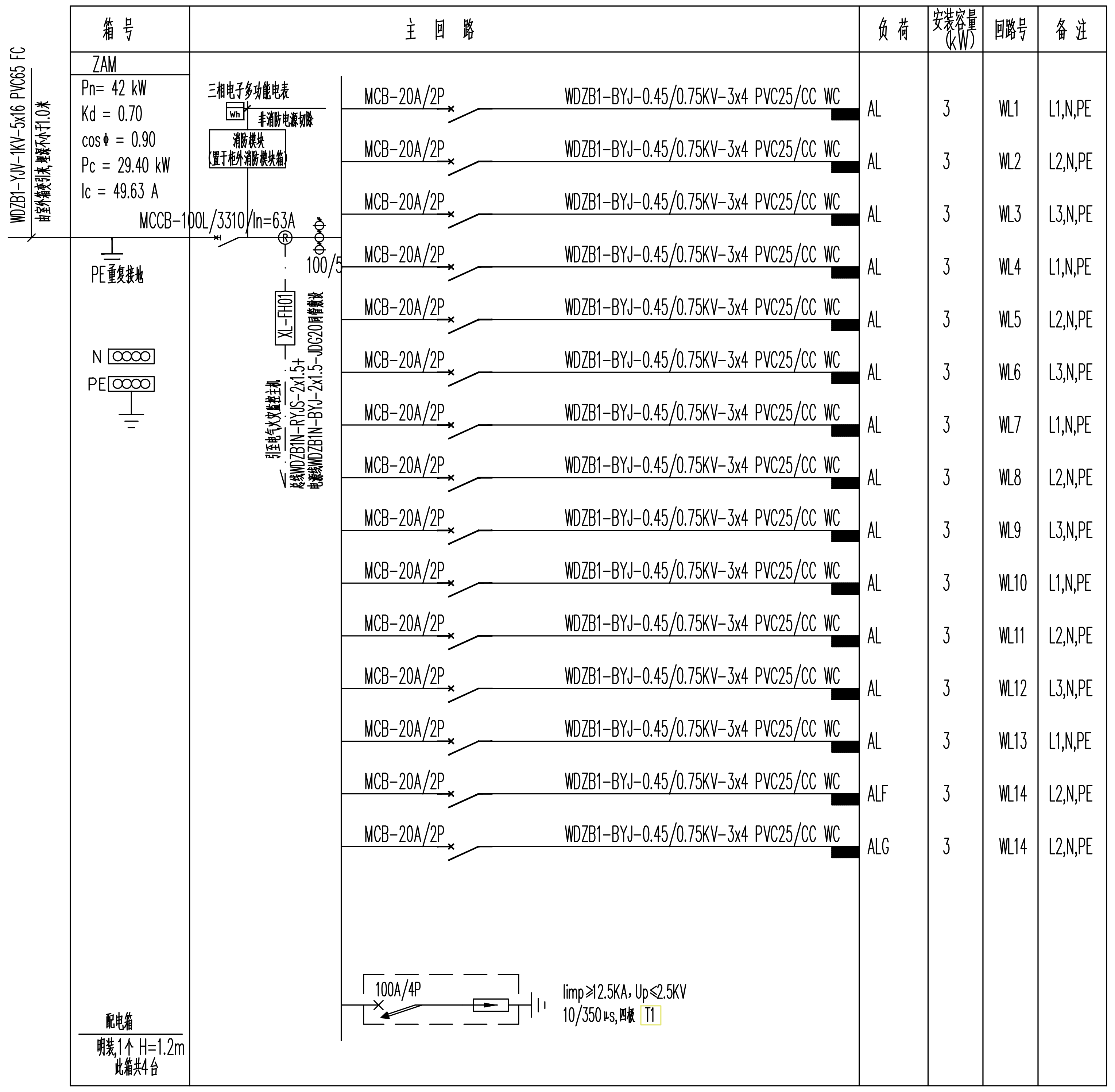
WDZB1-YJV-1KV-5x16 PVC65 FC
由室外箱变引来,埋深不小于1.0米
三相电子多功能电表
Wh
非消防电源切除
消防模块
(置于柜外消防模块箱)
MCCB-100L/3310/In=63A
R
100/5
PE重复接地
XL-FH01
引至电气火灾监控主机
总线WDZB1N-RYJS-2x1.5+
电源线WDZB1N-BYJ-2x1.5-JDG20同管敷设
N
PE
100A/4P
Iimp≥12.5KA，Up≤2.5KV
10/350μs,四极
T1

箱号	主回路	负荷	安装容量(kW)	回路号	备注
ZAM Pn= 42 kW Kd = 0.70 cosφ = 0.90 Pc = 29.40 kW Ic = 49.63 A	MCB-20A/2P WDZB1-BYJ-0.45/0.75KV-3x4 PVC25/CC WC	AL	3	WL1	L1,N,PE
	MCB-20A/2P WDZB1-BYJ-0.45/0.75KV-3x4 PVC25/CC WC	AL	3	WL2	L2,N,PE
	MCB-20A/2P WDZB1-BYJ-0.45/0.75KV-3x4 PVC25/CC WC	AL	3	WL3	L3,N,PE
	MCB-20A/2P WDZB1-BYJ-0.45/0.75KV-3x4 PVC25/CC WC	AL	3	WL4	L1,N,PE
	MCB-20A/2P WDZB1-BYJ-0.45/0.75KV-3x4 PVC25/CC WC	AL	3	WL5	L2,N,PE
	MCB-20A/2P WDZB1-BYJ-0.45/0.75KV-3x4 PVC25/CC WC	AL	3	WL6	L3,N,PE
	MCB-20A/2P WDZB1-BYJ-0.45/0.75KV-3x4 PVC25/CC WC	AL	3	WL7	L1,N,PE
	MCB-20A/2P WDZB1-BYJ-0.45/0.75KV-3x4 PVC25/CC WC	AL	3	WL8	L2,N,PE
	MCB-20A/2P WDZB1-BYJ-0.45/0.75KV-3x4 PVC25/CC WC	AL	3	WL9	L3,N,PE
	MCB-20A/2P WDZB1-BYJ-0.45/0.75KV-3x4 PVC25/CC WC	AL	3	WL10	L1,N,PE
	MCB-20A/2P WDZB1-BYJ-0.45/0.75KV-3x4 PVC25/CC WC	AL	3	WL11	L2,N,PE
	MCB-20A/2P WDZB1-BYJ-0.45/0.75KV-3x4 PVC25/CC WC	AL	3	WL12	L3,N,PE
	MCB-20A/2P WDZB1-BYJ-0.45/0.75KV-3x4 PVC25/CC WC	AL	3	WL13	L1,N,PE
	MCB-20A/2P WDZB1-BYJ-0.45/0.75KV-3x4 PVC25/CC WC	ALF	3	WL14	L2,N,PE
配电箱 明装,1个 H=1.2m 此箱共4台	MCB-20A/2P WDZB1-BYJ-0.45/0.75KV-3x4 PVC25/CC WC	ALG	3	WL14	L2,N,PE

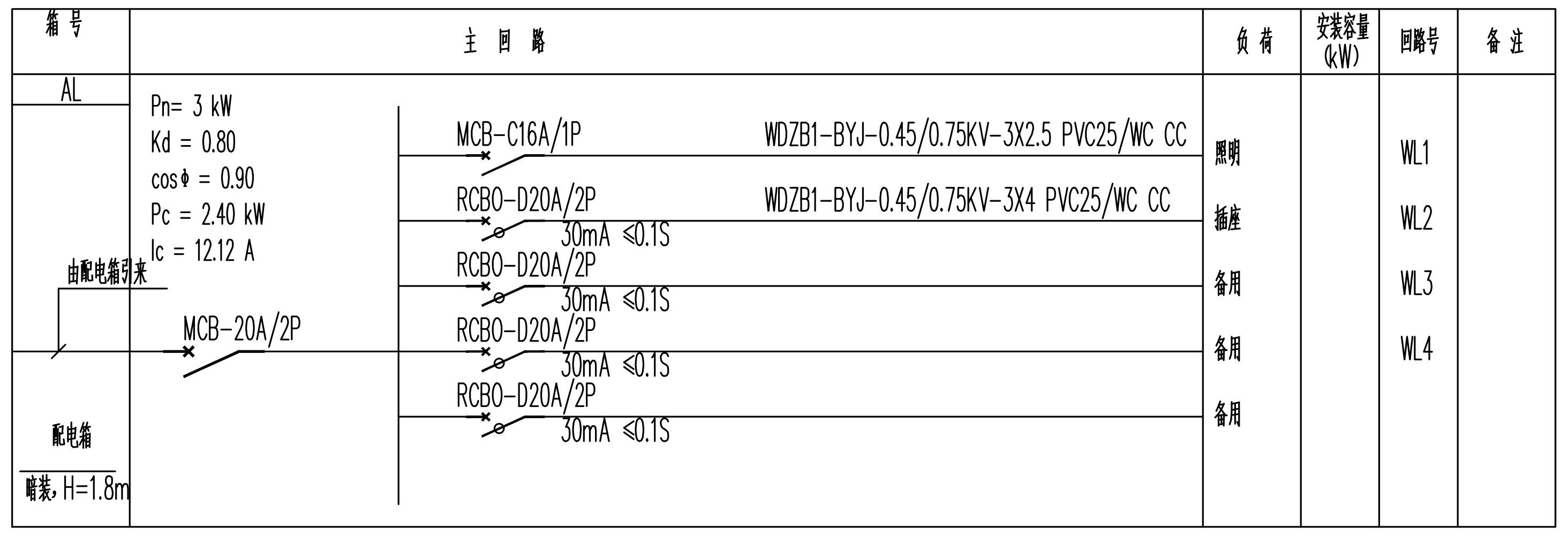
由配电箱引来
MCB-20A/2P

箱号	主回路	负荷	安装容量(kW)	回路号	备注
AL Pn= 3 kW Kd = 0.80 cosφ = 0.90 Pc = 2.40 kW Ic = 12.12 A	MCB-C16A/1P WDZB1-BYJ-0.45/0.75KV-3X2.5 PVC25/WC CC	照明		WL1	
	RCBO-D20A/2P 30mA ≤0.1S WDZB1-BYJ-0.45/0.75KV-3X4 PVC25/WC CC	插座		WL2	
	RCBO-D20A/2P 30mA ≤0.1S	备用		WL3	
	RCBO-D20A/2P 30mA ≤0.1S	备用		WL4	
配电箱 暗装,H=1.8m	RCBO-D20A/2P 30mA ≤0.1S	备用			

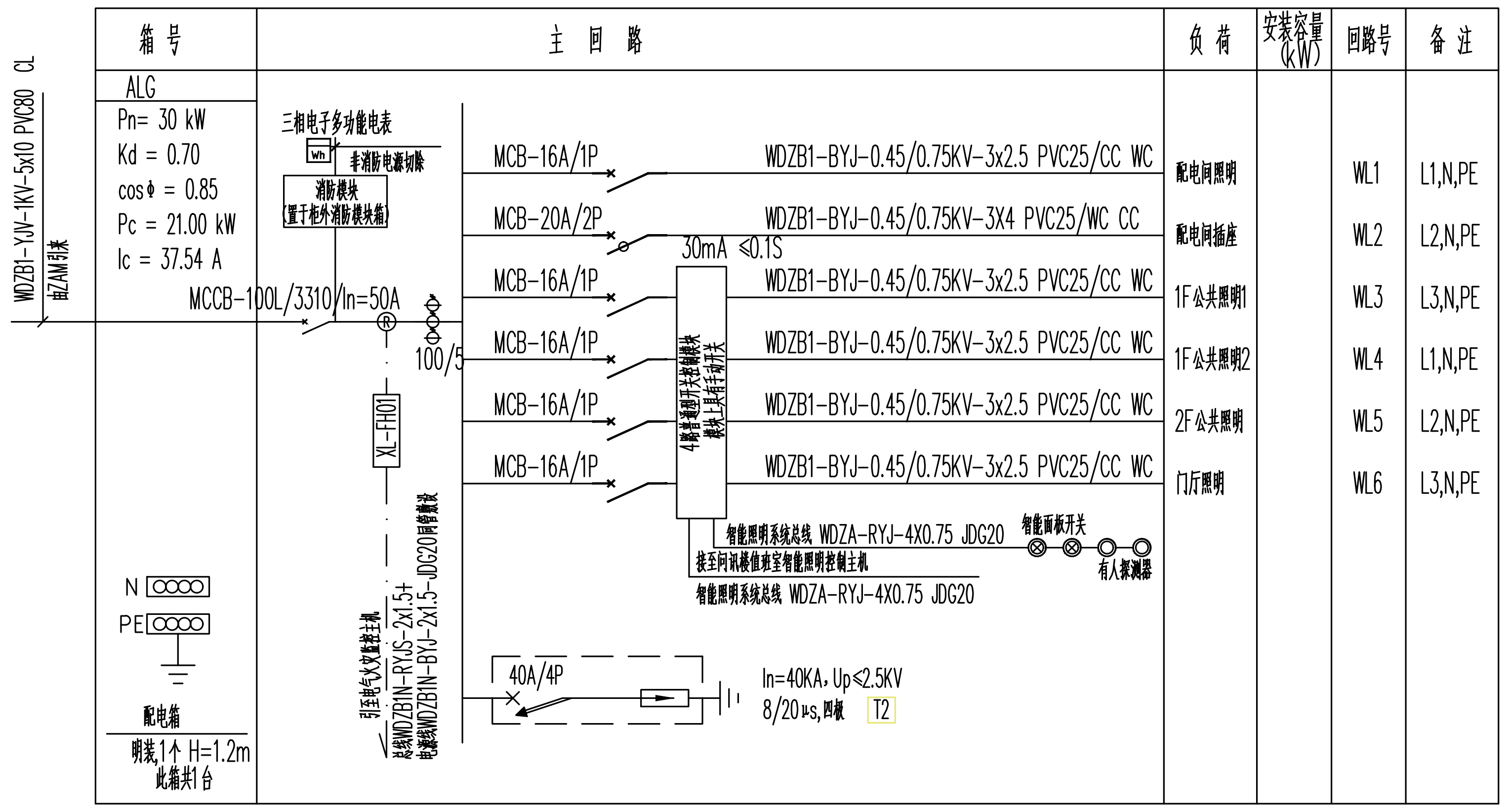
WDZB1-YJV-1KV-5x10 PVC80 CL
由ZAM引来
三相电子多功能电表
Wh
非消防电源切除
消防模块
(置于柜外消防模块箱)
MCCB-100L/3310/In=50A
R
100/5
XL-FH01
引至电气火灾监控主机
总线WDZB1N-RYJS-2x1.5+
电源线WDZB1N-BYJ-2x1.5-JDG20同管敷设
4路普通照明开关控制模块
模块上具有手动开关
智能照明系统总线 WDZA-RYJ-4X0.75 JDG20
智能面板开关
有人探测器
接至问讯楼值班室智能照明控制主机
智能照明系统总线 WDZA-RYJ-4X0.75 JDG20
N
PE
40A/4P
In=40KA，Up≤2.5KV
8/20μs,四极
T2

箱号	主回路	负荷	安装容量(kW)	回路号	备注
ALG Pn= 30 kW Kd = 0.70 cosφ = 0.85 Pc = 21.00 kW Ic = 37.54 A	MCB-16A/1P WDZB1-BYJ-0.45/0.75KV-3x2.5 PVC25/CC WC	配电间照明		WL1	L1,N,PE
	MCB-20A/2P 30mA ≤0.1S WDZB1-BYJ-0.45/0.75KV-3X4 PVC25/WC CC	配电间插座		WL2	L2,N,PE
	MCB-16A/1P WDZB1-BYJ-0.45/0.75KV-3x2.5 PVC25/CC WC	1F公共照明1		WL3	L3,N,PE
	MCB-16A/1P WDZB1-BYJ-0.45/0.75KV-3x2.5 PVC25/CC WC	1F公共照明2		WL4	L1,N,PE
	MCB-16A/1P WDZB1-BYJ-0.45/0.75KV-3x2.5 PVC25/CC WC	2F公共照明		WL5	L2,N,PE
配电箱 明装,1个 H=1.2m 此箱共1台	MCB-16A/1P WDZB1-BYJ-0.45/0.75KV-3x2.5 PVC25/CC WC	门厅照明		WL6	L3,N,PE

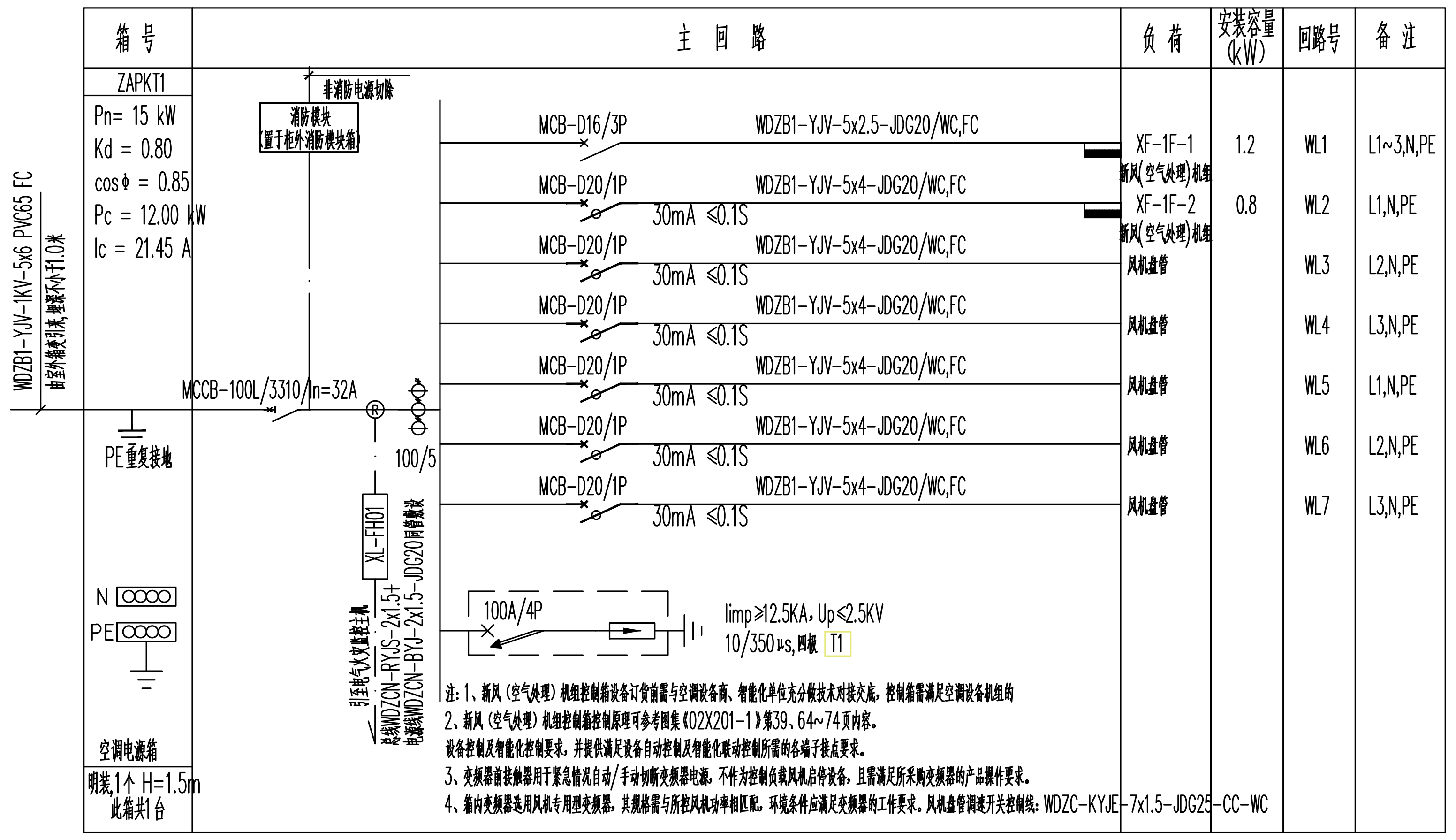
WDZB1-YJV-1KV-5x6 PVC65 FC
由室外箱变引来,埋深不小于1.0米
非消防电源切除
消防模块
(置于柜外消防模块箱)
MCCB-100L/3310/In=32A
R
100/5
PE重复接地
XL-FH01
引至电气火灾监控主机
总线WDZCN-RYJS-2x1.5+
电源线WDZCN-BYJ-2x1.5-JDG20同管敷设
N
PE
100A/4P
Iimp≥12.5KA，Up≤2.5KV
10/350μs,四极
T1

箱号	主回路	负荷	安装容量(kW)	回路号	备注
ZAPKT1 Pn= 15 kW Kd = 0.80 cosφ = 0.85 Pc = 12.00 kW Ic = 21.45 A	MCB-D16/3P WDZB1-YJV-5x2.5-JDG20/WC,FC	XF-1F-1 新风(空气处理)机组	1.2	WL1	L1~3,N,PE
	MCB-D20/1P 30mA ≤0.1S WDZB1-YJV-5x4-JDG20/WC,FC	XF-1F-2 新风(空气处理)机组	0.8	WL2	L1,N,PE
	MCB-D20/1P 30mA ≤0.1S WDZB1-YJV-5x4-JDG20/WC,FC	风机盘管		WL3	L2,N,PE
	MCB-D20/1P 30mA ≤0.1S WDZB1-YJV-5x4-JDG20/WC,FC	风机盘管		WL4	L3,N,PE
	MCB-D20/1P 30mA ≤0.1S WDZB1-YJV-5x4-JDG20/WC,FC	风机盘管		WL5	L1,N,PE
	MCB-D20/1P 30mA ≤0.1S WDZB1-YJV-5x4-JDG20/WC,FC	风机盘管		WL6	L2,N,PE
空调电源箱 明装,1个 H=1.5m 此箱共1台	MCB-D20/1P 30mA ≤0.1S WDZB1-YJV-5x4-JDG20/WC,FC	风机盘管		WL7	L3,N,PE

注：1、新风（空气处理）机组控制箱设备订货前需与空调设备商、智能化单位充分做技术对接交底，控制箱需满足空调设备机组的
2、新风（空气处理）机组控制箱控制原理可参考图集《02X201-1》第39、64~74页内容。
设备控制及智能化控制要求，并提供满足设备自动控制及智能化联动控制所需的各端子接点要求。
3、变频器前接触器用于紧急情况自动/手动切断变频器电源，不作为控制负载风机启停设备，且需满足所采购变频器的产品操作要求。
4、箱内变频器选用风机专用型变频器，其规格需与所控风机功率相匹配，环境条件应满足变频器的工作要求。风机盘管调速开关控制线：WDZC-KYJE-7x1.5-JDG25-CC-WC

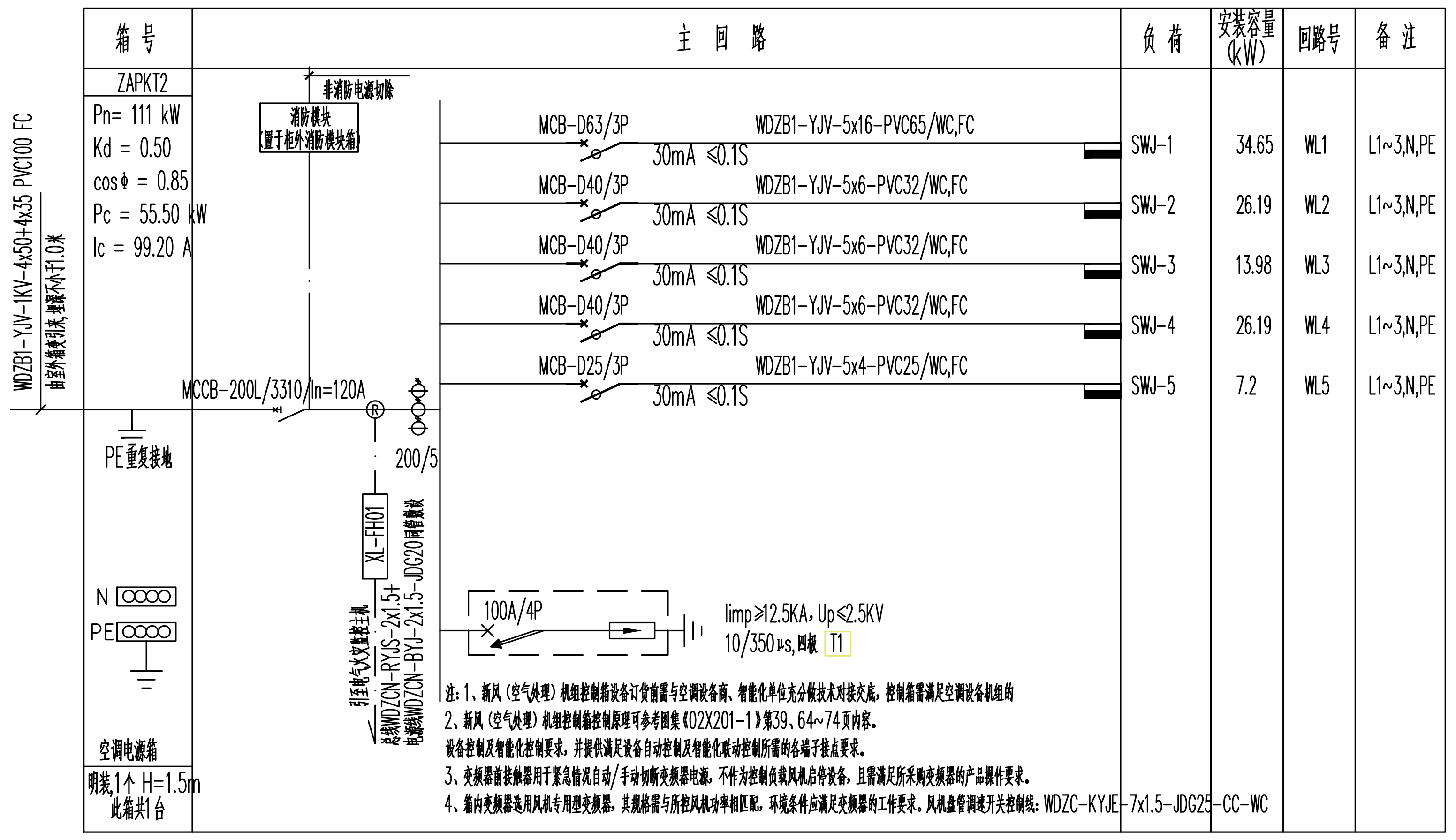
WDZB1-YJV-1KV-4x50+4x35 PVC100 FC
由室外箱变引来,埋深不小于1.0米
非消防电源切除
消防模块
(置于柜外消防模块箱)
MCCB-200L/3310/In=120A
R
200/5
PE重复接地
XL-FH01
引至电气火灾监控主机
总线WDZCN-RYJS-2x1.5+
电源线WDZCN-BYJ-2x1.5-JDG20同管敷设
N
PE
100A/4P
Iimp≥12.5KA，Up≤2.5KV
10/350μs,四极
T1

箱号	主回路	负荷	安装容量(kW)	回路号	备注
ZAPKT2 Pn= 111 kW Kd = 0.50 cosφ = 0.85 Pc = 55.50 kW Ic = 99.20 A	MCB-D63/3P 30mA ≤0.1S WDZB1-YJV-5x16-PVC65/WC,FC	SWJ-1	34.65	WL1	L1~3,N,PE
	MCB-D40/3P 30mA ≤0.1S WDZB1-YJV-5x6-PVC32/WC,FC	SWJ-2	26.19	WL2	L1~3,N,PE
	MCB-D40/3P 30mA ≤0.1S WDZB1-YJV-5x6-PVC32/WC,FC	SWJ-3	13.98	WL3	L1~3,N,PE
	MCB-D40/3P 30mA ≤0.1S WDZB1-YJV-5x6-PVC32/WC,FC	SWJ-4	26.19	WL4	L1~3,N,PE
空调电源箱 明装,1个 H=1.5m 此箱共1台	MCB-D25/3P 30mA ≤0.1S WDZB1-YJV-5x4-PVC25/WC,FC	SWJ-5	7.2	WL5	L1~3,N,PE

注：1、新风（空气处理）机组控制箱设备订货前需与空调设备商、智能化单位充分做技术对接交底，控制箱需满足空调设备机组的
2、新风（空气处理）机组控制箱控制原理可参考图集《02X201-1》第39、64~74页内容。
设备控制及智能化控制要求，并提供满足设备自动控制及智能化联动控制所需的各端子接点要求。
3、变频器前接触器用于紧急情况自动/手动切断变频器电源，不作为控制负载风机启停设备，且需满足所采购变频器的产品操作要求。
4、箱内变频器选用风机专用型变频器，其规格需与所控风机功率相匹配，环境条件应满足变频器的工作要求。风机盘管调速开关控制线：WDZC-KYJE-7x1.5-JDG25-CC-WC

湖南省建设工程施工图审查文件审查合格专用章
岳阳天通工程咨询有限责任公司
S18012
房屋建筑工程：一类
市政工程（道路）：二类
有效期至2025.12.31

2025.07.29

不得在图纸上量取尺寸施工。
如有任何不详事宜，须在施工前与设计师会商。
本工程图纸未经设计单位许可不得用于其他地方。

会签		
建筑专业		
结构专业		
给排水专业		
电气专业		
暖通专业		

岳阳市规划勘测设计院有限公司
建筑行业(建筑工程)乙级：A243019305

项目负责人	陈志宇	陈志宇
审定人	吴勇	
审核人	刘林丽	刘林丽
专业负责人	刘林丽	刘林丽
校对人	秦军	秦军
设计人	李丹	

档案号:

建设单位:
岳阳市岳阳楼区住房和城乡建设局
(岳阳市岳阳楼区汇城发展集团有限公司)

工程名称:
岳阳楼区剪刀池社区驿马巷周边文体及公共设施提质改造工程

子项名称:
仓库改造

图名:
电气系统图4

图别:

日期: 2025.07

比例: 1:100

图号:

版本号

版本说明

版本	日期	审核	备注

岳阳市规划勘测设计院有限公司
出图专用章
市政行业(给水排水、桥梁工程)专业乙级
风景园林工程设计专项乙级
建筑行业(建筑工程)乙级
证书编号:A243019305 有效期:2026年7月6日